DE - deutsch

CS - česky

PL - polski

RU - русский

Installations- und Betriebsanleitung

Návod k instalaci a provozu

Instrukcja instalowania i obsługi

Инструкция по монтажу и эксплуатации

Öl-Wasser-Trenner | Systém pro odlučování oleje a vody
Układ separacji mieszaniny olejowo-wodnej | Масло-водоотделительные системы

ÖWAMAT® 12 / 14 / 15 / 16

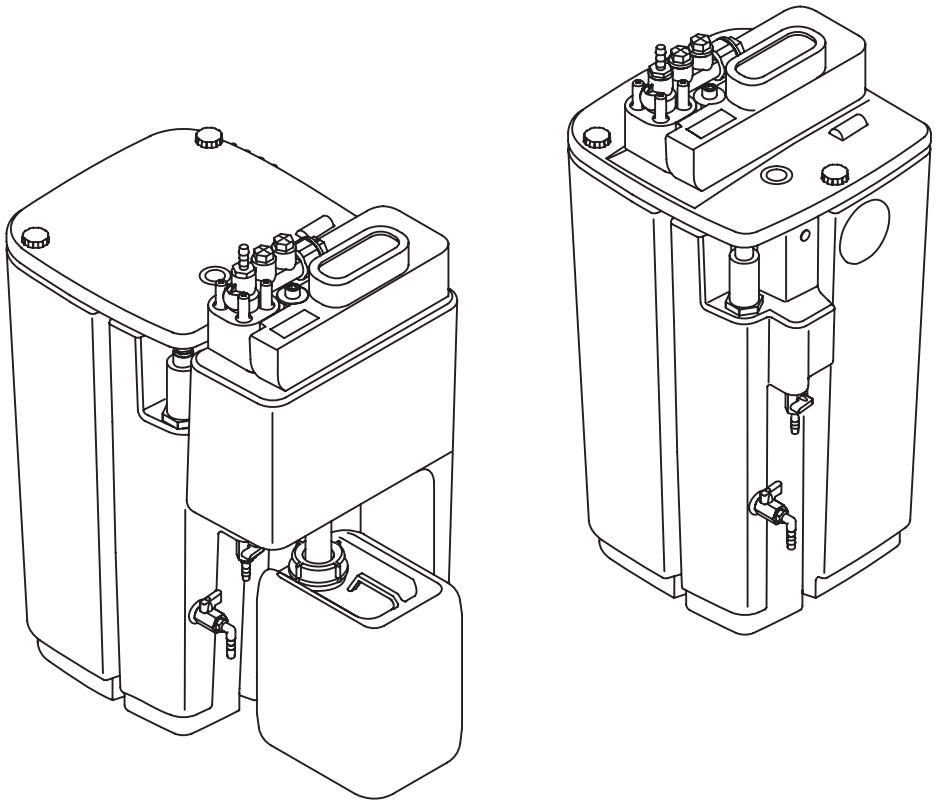

02-075

Sehr geehrter Kunde,
vielen Dank, dass Sie sich für den Öl-Wasser-Trenner ÖWAMAT® entschieden haben. Bitte lesen Sie die vorliegende Anleitung vor der Montage und Inbetriebnahme des ÖWAMAT®. Nur bei genauem Beachten der gegebenen Vorschriften und Hinweise ist die einwandfreie Funktion des ÖWAMAT® und damit eine zuverlässige Kondensataufbereitung sichergestellt.

Vážený zákazníku,
děkujeme, že jste se rozhodl pro separátor olej-voda ÖWAMAT®. Prosíme, abyste si před montáží a uvedením ÖWAMAT® do provozu pročetl tento návod. Pouze při přesném dodržení daných předpisů a pokynů bude zabezpečena bezchybná funkce ÖWAMAT® a tím také spolehlivá úprava kondenzátu.

Szanowni Państwo!
Dziękujemy za zakup separatora wodno-olejowego ÖWAMAT®. Przed montażem i uruchomieniem urządzenia prosimy o zapoznanie się z niniejszą instrukcją. Warunkiem należytej pracy separatora ÖWAMAT® i prawidłowego uzdatniania kondensatu jest skrupulatne przestrzeganie podanych instrukcji i zaleceń.

Уважаемый клиент!
Спасибо, что Вы решили приобрести водомасляный сепаратор ÖWAMAT®. Просьба внимательно прочесть настоящую инструкцию перед установкой и вводом в эксплуатацию ÖWAMAT®. Исправное функционирование сепаратора замасленной воды ÖWAMAT® и надежная подготовка конденсата гарантируются только при соблюдении описанных здесь рекомендаций и указаний.

Inhalt

Bestimmungsgemäße Verwendung.....6

Allgemeine Sicherheitshinweise 6

Technische Daten.....10

Leistungs- und Klimadaten.....12

Funktionsbeschreibung 14

Mit Vorabscheidevorrichtung (A).....14

Ohne Vorabscheidevorrichtung (B) 14

Installation 16

Aufstellbereich 18

Hebezeug für OEKOSORB®-Austauschfilter (ÖWAMAT® 15 + 16)..... 18

Ölbehälter anschließen.....18

Zulauf 18

Zulauf anschließen.....20

Ablauf.....20

ÖWAMAT® mit Heizung (optional).....20

Inbetriebnahme 22

OEKOSORB®-Austauschfilter-Set.....22

ÖWAMAT® mit Frischwasser füllen.....22

Wartung.....24

Abwasser-Kontrolle wöchentlich.....24

Ölbehälter-Kontrolle wöchentlich.....24

Ölbehälterwechsel 24

Ölüberlaufrohr einstellen.....24

Dichtigkeit prüfen wöchentlich 26

Filterwechsel.....28

Durchführung 28

Vor jeder Wartung.....30

Schmutzfang reinigen.....30

Ölablauf kontrollieren.....30

Grundreinigung des ÖWAMAT® 30

Nach der Reinigung 30

Nach der Wartung 30

Bauteile 33

Entsorgung 34

Lieferbare Ersatzteile 36

Obsah

Správné použití 7

Bezpečnostní pokyny.....7

Technická data 10

Výkonová a klimatická data 12

Popis funkce.....15

S přípravkem předřazeného odlučovače (A).....15

Bez přípravku předřazeného odlučovače (B).....15

Instalace.....17

Oblast postavení 19

Zvedák pro výměnný filtr OEKOSORB® (ÖWAMAT® 15 + 16).....19

Připojení olejové nádrže 19

Přítok 19

Připojení přívodu.....21

Odtok.....21

ÖWAMAT® s vyhříváním (opce) 21

Uvedení do provozu.....23

Sada výměnného filtru OEKOSORB® ...23

Naplnění ÖWAMAT® čerstvou vodou ..23

Údržba.....25

Týdenní kontrola odpadní vody.....25

Týdenní kontrola olejové nádrže.....25

Výměna olejové nádrže 25

Nastavení přepadové olejové trubky ...25

Kontrola hlídače hladiny.....27

Týdenní kontrola těsnosti.....27

Výměna filtru 29

Provedení výměny 29

Před každou údržbou.....31

Čištění zachytávače nečistot 31

Kontrola odtoku oleje 31

ÖWAMAT® – základní čištění.....31

Po čištění.....31

Po údržbě.....31

Součástky 33

Likvidace.....35

Dodávané náhradní díly.....36

Spis treści

Zastosowanie zgodnie z przeznaczeniem 7

Zasady bezpieczeństwa 7

Dane techniczne.....10

Parametry i dane klimatyczne 12

Zasada działania 15

Z separatorem wstępnym (A).....15

Bez separatora wstępnego (B) 15

Montaż.....17

Miejsce montażu.....19

Dźwignica do filtrów wymiennych OEKOSORB® (ÖWAMAT® 15 + 16).....19

Podłączanie zbiornika oleju.....19

Dopływ 19

Podłączanie dopływu.....21

Spust 21

ÖWAMAT® z grzałką (opcja) 21

Uruchomienie 23

Zestaw filtra wymiennego OEKOSORB® 23

Napełnianie ÖWAMAT® świeżą wodą .23

Konserwacja 25

Cotygodniowa kontrola ścieków 25

Cotygodniowa kontrola zbiornika oleju 25

Wymiana zbiornika oleju.....25

Regulacja rury przelewowej oleju 25

Kontrola czujnika poziomu 27

Cotygodniowa kontrola szczelności.....27

Wymiana filtrów.....29

Opis czynności.....29

Przed każdą konserwacją.....31

Czyszczenie łapacza zanieczyszczeń.31

Kontrola spustu oleju 31

Podstawowe czyszczenie ÖWAMAT® .31

Po czyszczeniu 31

Po konserwacji.....31

Podzespoły 33

Utylizacja 35

Dostępne części zamienne 36

Содержание

Использование по назначению7

Указания по технике безопасности 7

Технические данные.....10

Рабочие и климатические характеристики.....12

Функционирование.....15

С устройством предварительного отделения (A)..... 15

Без устройства предварительного отделения (B)..... 15

Монтаж.....17

Место установки 19

Использование механизмов для подъема сменного фильтра OEKO-SORB® (ÖWAMAT® 15 + 16)..... 19

Подключение резервуара для масла. 19

Приточная линия..... 19

Подключение подводящей линии..... 21

Слив..... 21

ÖWAMAT® с подогревом (дополнительное оснащение) 21

Ввод в эксплуатацию.....23

Комплект сменного фильтра OEKO-SORB® 23

Заполнение ÖWAMAT® свежей водой 23

Техническое обслуживание....25

Еженедельный контроль сточной воды. 25

Еженедельный контроль резервуара для масл..... 25

Замена резервуара для масла 25

Регулировка маслосливной трубки.... 25

Проверка сигнализатора уровня 27

Еженедельная проверка герметичности 27

Замена фильтра..... 29

Проведение 29

Перед каждым техническим обслуживанием..... 31

Очистка устройства улавливания грязи 31

Контроль слива масла 31

Общая чистка ÖWAMAT® 31

После очистки 31

По окончании технического обслуживания 31

Детали 33

Утилизация 35

Поставляемые запасные части . 36

Bestimmungsgemäße Verwendung

Der ÖWAMAT® dient zur gesetzeskonformen Aufbereitung demulgierfähiger Kompressorkondensate. Der Betrieb des Öl-Wasser-Trenners ist der örtlichen „Unteren Wasserbehörde“ anzuzeigen.

Medien- / Umgebungstemperatur:
+5 ... +60 °C

– nur für stationären Einsatz geeignet
– nicht zum Einsatz in explosionsgefährdeten Bereichen geeignet.

Allgemeine Sicherheitshinweise

GEFAHR!
Druckluft!

Durch Kontakt mit schnell oder schlagartig entweichender Druckluft oder durch berstende Anlagenteile besteht Gefahr schwerer Verletzungen oder Tod.
Nur druckfestes Installationsmaterial verwenden!
Verhindern Sie, dass Personen oder Gegenstände von Kondensat getroffen werden können.
Nichtbeachten kann zu Verletzungen oder Geräteschäden führen!

VORSICHT!
Ölhaltiges Kondensat!

Ölhaltiges Kondensat enthält gesundheits- und umweltgefährdende Stoffe, die Haut, Augen und Schleimhäute reizen und schädigen können. Ölhaltiges Kondensat darf nicht in Kanalisation, Gewässer oder Erdreich gelangen.
Beachten Sie, dass die nationalen gesetzlichen Grenzwerte für Indirekteinleitung regional abweichen können.
Das zur Indirekteinleitung bestimmte Abwasser darf eine Konzentration an Kohlenwasserstoffen von 20 mg/l nicht überschreiten.

VORSICHT!
Verletzungsgefahr!

Schläuche müssen immer so fixiert werden, dass diese keine schlagenden Bewegungen ausführen und zu Verletzungen und/oder Schäden führen können.

Überwachung

Der Betreiber hat die Dichtheit und Funktionsfähigkeit ständig zu überwachen.
– ÖWAMAT® regelmäßig auf Dichtigkeit überprüfen!
– Ablaufendes Reinwasser wöchentlich mittels Referenztrübung kontrollieren!
– Bevorratung eines OEKOSORB®-Austauschfilter-Sets!

Nur originales OEKOSORB®-Austauschfilter-Set verwenden!

Správné použití

ÖWAMAT® slouží k zákonu odpovídající úpravě neemulgovaných kondenzátů z kompresorů. Provoz tohoto separátoru oleje a vody je zapotřebí mít v souladu s kanalizačním řádem, tzn. vědět kolik ropných látek mohu vypouštět.

Teplota média / teplota okolí: +5 ... +60 °C

– ÖWAMAT® je vhodný pouze ke stacionárnímu použití
– ÖWAMAT® není vhodný pro použití ve výbušném prostředí.Създаването на необходимите мерки за безопасност са задължение на изпълнителя.

Bezpečnostní pokyny

NEBEZPEČÍ !
Stlačený vzduch !

V důsledku kontaktu s rychle nebo nárazově unikajícím stlačeným vzduchem nebo vlivem roztržených částí zařízení hrozí nebezpečí těžkých zranění nebo smrtelných úrazů.
Používejte pouze tlaku vzdorný instalační materiál !
Zabraňte tomu, aby kondenzát mohl zasáhnout osoby nebo předměty.
Nedodržení může vést ke zraněním nebo škodám na přístrojích !

UPOZORNĚNÍ !
Kondenzát s obsahem oleje !

Kondenzát s obsahem oleje obsahuje zdraví a životnímu prostředí škodící látky, které mohou dráždit a poškodit pokožku, oči a sliznice. Kondenzát s obsahem oleje se nesmí dostat do kanalizace, povrchových vod nebo do půdy.
Mějte na zřeteli, že národní zákonem stanovené mezní hodnoty pro nepřímé vypouštění se mohou regionálně odlišovat. Odpadní voda určena k nepřímému vypouštění nesmí překračovat koncentraci uhlovodíků 20 mg/l.

UPOZORNĚNÍ !
Nebezpečí úrazu !

Hadice musí být stále upevněné tak, aby se vůbec nehýbaly, aby nemohlo dojít ke zraněním a/nebo škodám.

Kontrola

Provozovatel musí průběžně kontrolovat těsnost a funkční schopnost.
– ÖWAMAT® kontrolujte pravidelně na těsnost !
– Vytékající čistou vodu jednou týdně zkontrolujte pomocí vzorku referenčního zakalení !
– Doporučujeme mít v zásobě sadu výměnného filtru OEKOSORB®!

Používejte pouze originální sady výměnného filtru OEKOSORB®!

Kontaminované předměty je potřebné vyčistit resp. zlikvidovat podle zákonných ustanovení.

Zastosowanie zgodnie z przeznaczeniem

Separator ÖWAMAT® jest przeznaczony do uzdatniania kondensatów sprężarkowych ze zdolnością do demulgowania w sposób zgodny z obowiązującymi przepisami. Stosowanie separatorów olejowo-wodnych musi być zgodne z wytycznymi miejscowego zakładu wodociągowego.

Temperatura czynnika/otoczenia:
+5 ... +60 °C

– ÖWAMAT® nadaje się tylko do zastosowań stacjonarnych
– ÖWAMAT® nie może być wykorzystywany w obszarach zagrożonych eksplozją.

Zasady bezpieczeństwa

NIEBEZPIECZEŃSTWO!
Sprężone powietrze!

Kontakt ze sprężonym powietrzem, które wypływa w sposób szybki lub gwałtowny, lub pęknięcie elementów urządzenia grozi poważnymi obrażeniami ciała lub utratą życia.
Stosować wyłącznie materiały instalacyjne odporne na wysokie ciśnienie!
Nie dopuszczać do kontaktu ludzi lub przedmiotów z kondensatem.
Nieprzestrzeganie podanych zasad może spowodować obrażenia ciała lub uszkodzenie sprzętu.

PRZESTROGA!
Kondensat zaolejony!

Zaolejony kondensat zawiera substancje szkodliwe dla zdrowia i środowiska, które mogą wywołać podrażnienie lub uszkodzenie skóry, oczu i błon śluzowych. Zaolejonego kondensatu nie odprowadzać do kanalizacji, wód powierzchniowych i gleby.
Uwaga! Ustawowe wartości graniczne dotyczące bezpośredniego wprowadzania mogą być zróżnicowane w zależności od regionu.
Stężenie węglowodorów w ściekach wprowadzanych w sposób bezpośredni nie może przekraczać 20 mg/l.

PRZESTROGA!
Niebezpieczeństwo obrażeń!

Przewody giętkie należy zamocować w taki sposób, by nie odbijały powodując urazy i/lub szkody materiałowe.

Kontrola

Użytkownik jest zobowiązany do ciągłej kontroli szczelności i sprawności urządzenia.
– Regularnie sprawdzać separator ÖWAMAT® pod kątem szczelności!
– Co tydzień sprawdzać odpływ wody czystej pod kątem zmętnienia za pomocą wzorca!
– Posiadanie zestawu filtra wymiennego OEKOSORB® na magazynie!

Использование по назначению

ÖWAMAT® предназначен для соответствующей закону очистки поддающихся деэмульгированию конденсатов компрессоров. Об эксплуатации водомасляного сепаратора необходимо уведомить ”нижестоящее водное ведомство”.

Температура среды и окружающей среды: +5 ... +60 °C

– ÖWAMAT® предназначен только для стационарного использования
– ÖWAMAT® не предназначен для эксплуатации на взрывоопасных участках.

Указания по технике безопасности

ОПАСНОСТЬ!
Сжатый воздух!

В результате контакта с быстро или молниеносно выделяемым сжатым воздухом или из-за растрескавшихся деталей установки существует опасность получения тяжелых травм, или это может привести к смерти.
Enkel drukbestendig installatiemateriaal gebruiken! Использовать только прочный на сжатие монтажный материал!
Предотвратить контакт людей и предметов с конденсатом. Несоблюдение может привести к травмам или повреждению прибора!

ОСТОРОЖНО!
Маслосодержащий конденсат!

В маслосодержащем конденсате присутствуют опасные для здоровья и вредные для окружающей среды вещества, которые могут раздражать и оказывать вред коже, глазам и слизистой оболочке. Маслосодержащий конденсат не должен попадать в канализацию, водоемы или грунт.
Учтите, что национальные соответствующие закону предельные значения могут отличаться в зависимости от региона. В предназначенной для косвенного впуска сточной воде концентрация углеводородов не должна превышать 20 мг/л.

ОСТОРОЖНО!
Риск получения травм!

Шланги должны быть всегда зафиксированы, чтобы они не ударяли и не привели к увечьям и/или к повреждениям.

Контроль

Эксплуатационник должен постоянно контролировать герметичность и работоспособность.
– Регулярно проверять герметичность ÖWAMAT®!
– Еженедельно проверять вытекающую очищенную воду посредством базового помутнения!
– Всегда иметь в запасе один комплект сменного фильтра OEKOSORB®!

Kontaminierte Gegenstände sind nach den gesetzlichen Bestimmungen zu reinigen bzw. zu entsorgen.
Diese Arbeiten sind im Betriebshandbuch zu dokumentieren. Betriebshandbuch und Wartungsberichte sind aufzubewahren und auf Verlangen den örtlich zuständigen Behörden vorzulegen.

Bei der Installation sind ebenfalls die geltenden nationalen Bestimmungen und Sicherheitsvorschriften einzuhalten!

- ÖWAMAT® nur im leeren Zustand transportieren!
- ÖWAMAT® nicht im Außenbereich aufstellen!
- ÖWAMAT® vor direkter Sonneneinstrahlung schützen!
- ÖWAMAT® 11: bei Installation im frostgefährdeten Innenbereich ist eine Heizung zu verwenden (Option)!
- Sicherstellen, dass im Schadenfall kein Öl oder ungereinigtes Kondensat in die Kanalisation läuft!
- Keine Fremd-Flüssigkeit in ÖWAMAT® einfüllen, da dies zur Beeinträchtigung der Filterfunktion führen kann!

Bei wesentlichen Abweichungen von der allgemeinen bauaufsichtlichen Zulassung wie z. B. beim Einsatz von Fremdfilter ist die Verwendbarkeit des Bauprodukts / ÖWAMAT® durch die Zulassung nicht nachgewiesen. Eine Zustimmung im Einzelfall durch die zuständige Behörde vor Ort ist erforderlich.
Ebenso ist ein Anspruch auf Beseitigung von Sachmängeln innerhalb von einem Jahr nicht gegeben!

Gemäß Pflichten des Betreibers ist zu beachten:
Einbau, Aufstellung, Instandhaltung, Instandsetzung oder Reinigung:
Mit diesen Tätigkeiten ist ein Fachbetrieb zu beauftragen, sofern der Betreiber nicht selbst die Voraussetzungen erfüllt.

Ein störungsfreier Betrieb ist gegeben, wenn die unter Wartung aufgeführten Punkte beachtet werden.
Inhaltsstoffe des Kompressorenkondensats sind abhängig von der jeweiligen Anwendung.
Die Schaffung notwendiger Vorsichtsmaßnahmen obliegen dem Betreiber.

Tyto práce je zapotřebí dokumentovat v provozní knize a zprávy o provedené údržbě je zapotřebí uchovávat a na požádaní předložit místním kompetentním úřadům.

Při instalaci je zapotřebí dodržovat také národní ustanovení a bezpečnostní předpisy !
– ÖWAMAT® transportuje pouze ve vyprázdněném stavu !
– ÖWAMAT® neinstalujte na volném prostranství !
– ÖWAMAT® chraňte před přímým slunečním zářením !
– ÖWAMAT® 11: Při instalaci uvnitř s prostore s nebezpečím mrazu je zapotřebí použít vyhřívání (opce) !
– Zajistěte, aby v případě poškození nemohl do kanalizace uniknout Olej nebo nevyčištěný kondenzát !
– Do nádrže předřazeného ÖWAMAT® nenaplňujte žádnou cizí kapalinu, protože by to mohlo negativně ovlivnit funkci filtru!

V případě podstatných odchylek od obecního schválení ze strany stavebního dozoru jako např. při použití cizích filtrů nebude použití stavebního produktu /ÖWAMAT® tímto schválením prokázáno. V konkrétním případe bude potřebné schválení kompetentním úřadem na místě použití. Rovněž nebude dán nárok na odstranění věcných nedostatků v jednoho roků !

Dle povinností provozovatele je zapotřebí mít na zřeteli:
Montáž, postavení, provozní údržba, opravy nebo čištění:
Těmito činnostmi je zapotřebí pověřit odborný podnik, pokud provozovatel sám tyto předpoklady nesplňuje.

Bezporuchový provoz bude zajištěný tehdy, když se bude postupovat podle bodů uvedených v kapitole Údržba.
Obsahové látky kompresorového kondenzátu jsou závislé od konkrétního použití. Zabezpečení příslušných opatření je na straně provozovatele.

Używać tylko oryginalnego zestawu filtra wymiennego OEKOSORB®!

Czyszczenie/utylizację zanieczyszczeń należy wykonywać zgodnie z przepisami prawa.
Czynności te należy odnotować w dzienniku eksploatacji. Dzienniki eksploatacji i konserwacji należy zabezpieczyć i udostępnić na żądanie właściwego urzędu.

Podczas montażu przestrzegać również obowiązujących dyrektyw krajowych oraz przepisów bezpieczeństwa!
– Transportować separator ÖWAMAT® tylko po jego opróżnieniu!
– Nie ustawiać separatora ÖWAMAT® w obszarze zewnętrznym!
– Chronić separator ÖWAMAT® przed bezpośrednim promieniowaniem słonecznym!
– ÖWAMAT® 11: W przypadku montażu w obszarze wewnętrznym narażonym na wpływ niskich temperatur zapewnić grzałkę (opcja)!
– Wykonać zabezpieczenia, tak aby w przypadku awarii nie doszło do przedostania się oleju i zanieczyszczonego kondensatu do kanalizacji!
– Do zbiornika ÖWAMAT® nie wlewać żadnych obcych cieczy, gdyż w rezultacie mogłoby dojść do uszkodzenia filtra!

Jeśli warunki eksploatacji znacznie odbiegają od parametrów zawartych w ogólnym dopuszczeniu przez nadzór budowlany (zastosowanie filtrów innych producentów itp.), producent nie gwarantuje przyrzeczonych właściwości produktu/separatora ÖWAMAT®. W pojedynczych przypadkach wymagana jest zgoda lokalnych władz.
W takich przypadkach nie obowiązuje również jedno letnia gwarancja usunięcia wad!

Do obowiązków użytkownika należy przestrzeganie następujących zaleceń:
Montaż, ustawianie, konserwacja, naprawa lub czyszczenie:
O ile użytkownik nie spełnia stosownych warunków, wykonywanie powyższych czynności należy zlecać specjalistycznej firmie.

Warunkiem bezusterkowej eksploatacji jest przestrzeganie zaleceń podanych w punkcie „Konserwacja”:
Skład kondensatu sprężarkowego zależy od zakresu stosowania.
Użytkownik musi zapewnić stosowne środki ostrożności.

Использовать только оригинальный комплект сменного фильтра OEKOSORB®!

Загрязненные предметы необходимо очищать или утилизировать согласно законоположениям. Эти работы необходимо документировать в инструкции по эксплуатации. Необходимо сохранять инструкцию по эксплуатации и отчеты о результатах технического обслуживания и предоставлять их по требованию местных компетентных органов.

Во время монтажа необходимо также соблюдать действующие национальные нормы и правила техники безопасности!
– Транспортировать ÖWAMAT® только в порожнем состоянии!
– Не устанавливать ÖWAMAT® на открытом воздухе!
– Защищать ÖWAMAT® от прямого солнечного излучения!
– ÖWAMAT® 11: В случае монтажа в морозоопасных помещениях использовать обогрев (дополнительное оснащение)!
– В случае аварии убедиться, что масло или неочищенный конденсат не попадают в канализацию!
– Не заливать в предварительный ÖWAMAT® никакие другие жидкости, так как это может привести к нарушению фильтрующей способности!

В случае существенных отклонений от общепринятого стройнадзорного допуска (как, например, использование фильтров других производителей) применимость строительного изделия / ÖWAMAT® в результате допуска не подтверждается. В каждом отдельном случае необходимо одобрение компетентного местного органа.
Также теряется право на устранение дефектов в течение 1 год. В соответствии с обязанностями эксплуатационника необходимо соблюдать: Монтаж, установка, уход, ремонт или очистка: Необходимо поручить выполнение такого рода работ специализированному предприятию, если эксплуатационник не может самостоятельно выполнять эти условия.

Безаварийный режим работы обеспечивается только при соблюдении приведенных в разделе «Техническое обслуживание» пунктов. Ингредиенты конденсата компрессора зависят от соответствующего применения. Создание необходимых мер безопасности вменяться в обязанность эксплуатационнику.

Technische Daten **Technická data** **Dane techniczne** **Технические данные**	**ÖWAMAT® 12**	**ÖWAMAT® 14**	**ÖWAMAT® 15**	**ÖWAMAT® 16**
Bestellnummer (ohne Vorabscheider) Obj. č. (bez předřazeného odlučovače) Nr katal. (bez separatora wstępnego) № заказа (без предварительного отделителя)	4021726 (4022368)	4021742 (4022379)	4021758 (4022388)	4021773 (4022400)
Behälter-Volumen Objem nádrže Pojemność zbiornika Объем емкостиv	30,6 l	61,3 l	115,5 l	228,4 l
Füllvolumen (ohne Vorabscheider) Plnící objem (bez předřazeného odlučovače) Pojemność po napełnieniu (bez separatora wstępnego) Объем заливки (без предварительного отделителя)	22,7 l (20,3 l)	46,3 l (41,5 l)	84,3 l (72,5 l)	158,8 l (137,2 l)
Kondensatzulauf (Schlauch) Přítok kondenzátu (hadice) Dopływ kondensatu (wąż) Подводящая линия конденсата (шланг)	3 × G½ (di = 10 mm) 1 × G1 (di = 25 mm)		3 × G½ (di = 13 mm) 1 × G1 (di = 25 mm)	
Wasserablauf (Schlauch) Odtok vody (hadice) Odpływ wody (wąż) Водослив (шланг)	G½ (di = 13 mm)	G1 (di = 25 mm)		
Serviceventil (Schlauch) Servisní ventil (hadice) Zawór serwisowy (wąż) Контрольный клапан (шланг)	G¼ (di = 13 mm)			
Ölablauf Odtok oleje Spust oleju Слив масла	DN 25		DN 40	
Ölauffangbehälter Zachycovací nádrž oleje Zbiornik oleju Маслосборник	2 × 5 l		2 × 10 l	2 × 20 l
Leergewicht (ohne Vorabscheider) Hmotnost naprázdno (bez předřazeného odlučovače) Waga netto (bez separatora wstępnego) Вес в порожнем состоянии (без предварительного отделителя)	13,5 kg (12 kg)	18,5 kg (16 kg)	36,5 kg (32 kg)	53 kg (42 kg)
Min./max. Temperatur Min./max. teplota Temperatura min./maks. Мин./макс. температура	+5 ... +60 °C			
Max. Betriebsdruck am Zulauf Max. provozní tlak na přítoku Maks. ciśnienie robocze na dopływie Макс. рабочее давление в подводящей линии	16 bar *)			
Vorfilter Předřazený filtr Filtr wstępny Фильтр для предварительной очистки	2,5 l	6,7 l	18,5 l	37,2 l
Hauptfilter/Kartusche Volumen Hlavní filtr/Hlavní filtr/objem kartuše Filtr główny/wkład pojemność Главный фильтр/Патрон Объем	5,9 l	11,0 l	20,4 l	40,3 l
Hauptfilter/Kartusche Nassgewicht ca. Hlavní filtr/Hlavní filtr/hmotnost mokré kartuše cca. Filtr główny/ciężar mokrego wkładu Главный фильтр/Патрон Вес во влажном состоянии около	4,0 kg	8,0 kg	16,0 kg	36,0 kg

*) Für höheren Druck Hochdruck-Entlastungskammer verwenden (Lieferbare Ersatzteile).
Pro vyšší tlak použijte vysokotlakou odlehčovací komoru (Dodávané náhradní díly).
Przy wyższym ciśnieniu stosować wysokociśnieniową komorę redukcyjną (Dostępne części zamienne).
Для больших давлений использовать уравновешивающую камеру высокого давления (Поставляемые запасные части).

ÖWAMAT® 12 - 16

mit Vorabscheidevorrichtung
s přípravkem předřazeného odlučování
z separatorem wstępnym
с устройством предварительного отделения

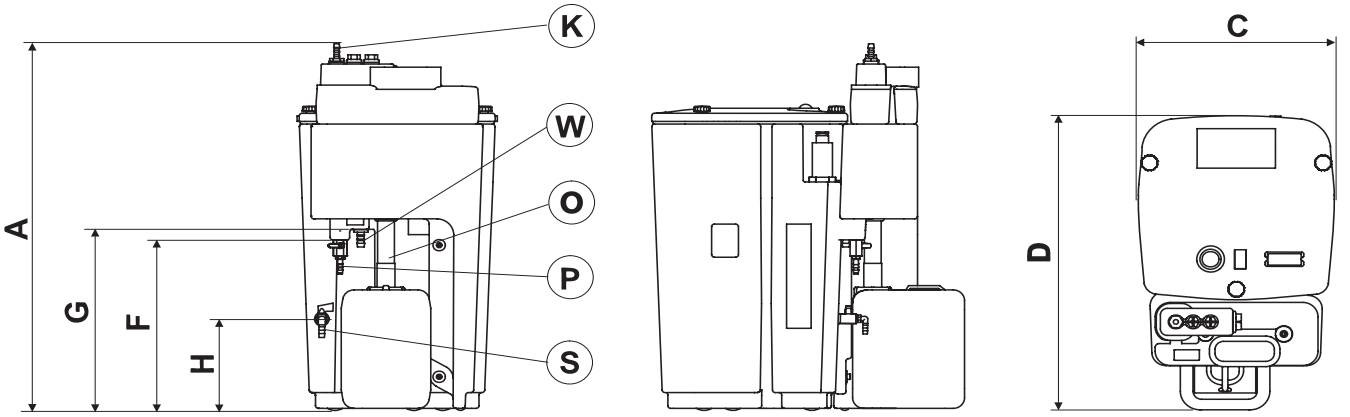

(K)=Kondensatzulauf
přítok kondenzátu
dopływ kondensatu
подводящая линия конденсата

(W)=Wasserablauf
odtok vody
odpływ wody
выход воды

(O)=Ölablauf
odtok oleje
spust oleju
слив масла

(P)=Probeentnahmeventil
ventil k odběru vzorků
zawór poboru próbek
клапан для взятия пробы

(S)=Serviceventil
Servisní ventil
Zawór serwisowy
Контрольный клапан

ÖWAMAT® 12 - 16

ohne Vorabscheider
bez předřazeného odlučovacího zařízení
bez separatora wstępnego
без устройства предварительного отделения

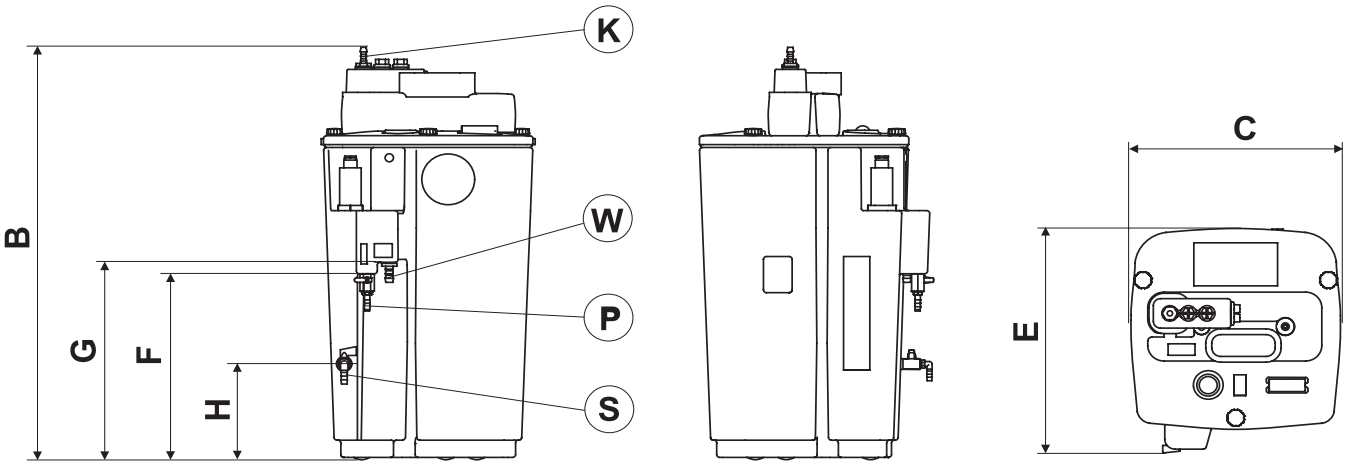

	A [mm]	B [mm]	C [mm]	D [mm]	E [mm]	F [mm]	G [mm]	H [mm]
ÖWAMAT® 12	698	719	350	544	397	320	340	200
ÖWAMAT® 14	867	892	410	594	461	420	460	240
ÖWAMAT® 15	1088	1118	520	764	573	505	550	270
ÖWAMAT® 16	1158	1193	650	939	702	535	580	200

Maße sind keine zugesicherten Eigenschaften
Rozměry nepředstavují zajištěné vlastnosti
Wymiary nie są parametrami gwarantowanymi
Размеры не гарантируют характеристики изделия

Leistungs- und Klimadaten
Výkonová a klimatická data
Parametry i dane klimatyczne
Рабочие и климатические характеристики

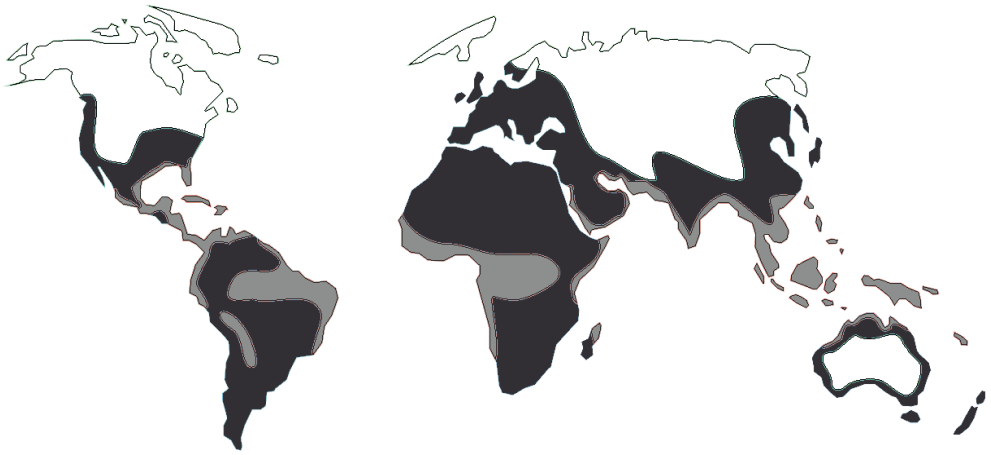

ÖWAMAT®	Klimazone Klimatická zóna Strefa klimatyczna Климатическая зона	Kompressorleistung | Výkon kompresoru Wydajność sprężarki | Производительность компрессора [m³/min]							
		Schraubenkompressoren Šroubový kompresor Sprężarka śrubowa Винтовой компрессор					Kolbenkompressoren 1 oder 2-stufig Pístový kompresor 1- nebo 2-stupňový Sprężarka tłokowa 1- lub 2-stopniowa 1 или 2-х ступенчатый поршневой компрессор		
		Turbinenöl Turbínový olej Olej turbinowy Турбин-ное масло	VDL-Öl VDL-olej Olej VDL Масло VDL	VCL-Öl VCL-olej Olej VCL Масло VCL	Synthetiköl Syntetický olej Olej syntetyczny Синтетическое масло		VDL Öl VDL-olej Olej VDL Масло VDL	Synthetiköl Syntetický olej Olej syntetyczny Синтетическое масло	
					PAO	Ester		PAO	Ester
12	grün | zelená | zielona | зеленый	8,5	8,5	6,5	6,5	5,5	5,9	4,9	5,6
	blau | modrá | niebieska | синий	7,3	7,3	5,6	5,6	4,8	5,1	4,2	4,9
	rot | cervená | czerwona | красный	6,2	6,2	4,8	4,8	4,0	4,3	3,6	4,1
14	grün | zelená | zielona | зеленый	16,9	16,9	13,0	13,0	11,1	11,7	9,8	11,2
	blau | modrá | niebieska | синий	14,6	14,6	11,3	11,3	9,6	10,1	8,4	9,7
	rot | cervená | czerwona | красный	12,5	12,5	9,6	9,6	8,2	8,7	7,2	8,3
15	grün | zelená | zielona | зеленый	33,6	33,6	25,9	25,9	22,0	23,3	19,4	22,3
	blau | modrá | niebieska | синий	29,3	29,3	22,5	22,5	19,1	20,3	16,9	19,4
	rot | cervená | czerwona | красный	24,9	24,9	19,1	19,1	16,3	17,2	14,3	16,5
16	grün | zelená | zielona | зеленый	67,3	67,3	51,8	51,8	44,0	46,6	38,8	44,6
	blau | modrá | niebieska | синий	58,5	58,5	45,0	45,0	38,3	40,5	33,8	38,8
	rot | cervená | czerwona | красный	49,7	49,7	38,3	38,3	32,5	34,4	28,7	33,0

Faktor für die Filterstandzeit bei ÖWAMAT® ohne Vorabscheidevorrichtung: 0,6
Faktor pro filtraci u ÖWAMAT® bez předseparačního zařízení: 0,6
Współczynnik dla czasu filtrowania przy ÖWAMAT® bez wstępnego separatora: 0,6
Коэффициент времени фильтрования ÖWAMAT® без устройства предварительного отделения: 0,6

Synthetiköl Syntetický olej Olej syntetyczny Синтетическое масло	Mögliche Leistungsabweichung Možná odchylka výkonu Dozwolona odchyłka parametrów Возможное отклонение характеристик
PAO	+/- 20 %
Ester	+/- 40 %

BEKO empfiehlt eine Überprüfung der Verfahrenseignung mittels repräsentativer Kondensatprobe im eigenen Labor.

BEKO doporučuje kontrolu vhodnosti metody separace prostřednictvím reprezentativního vzorku kondenzátu ve vlastní laboratoři.

BEKO zaleca wykonanie we własnym laboratorium kontroli przydatności technologicznej za pomocą reprezentatywnej próbki kondensatu.

Фирма BEKO рекомендует осуществлять соответствие процессу путем проверки соответствующей пробы конденсата в собственной лаборатории.

Abschätzung für hohe Anlagenbelastungen
Odhad pro vysoké zatížení zařízení
Analiza w przypadku wysokich obciążeń urządzenia
Оценочные данные для высоких значений нагрузки

Umgebungstemperatur Teplota okolí Temperatura otoczenia Температура окружающей среды	+30 °C	Drucktaupunkt (Kältetrockner) Tlakový rosný bod (kondenzační sušička) Punkt rosy pod ciśnieniem (osuszacz chłodniczy) Точка росы для сжатого воздуха (осушитель холодным воздухом)	+3 °C
Relative Feuchte Relativní vlhkost Wilgotność względna Относительная влажность	70 %	Ölbeladung je m³ Ansaugluft Zatížení olejem na m³ nasávaného vzduchu Ładunek oleju na każdy m³ powietrza zasysanego Содержание масла на м³ всасываемого воздуха	4 mg
Verdichtungsdruck Kompresní tlak Ciśnienie sprężania Давление сжатия	8 bar (abs)	Durchschnittlicher Filterwechsel pro Jahr Průměrná výměna filtrů za rok Średnia ilość wymiany filtrów na rok Среднее количество замены фильтра в год	2

Betriebsstunden pro OEKOSORB®-Austauschfilter-Set Provozní hodiny sady výměnného filtru OEKOSORB® Liczba roboczogodzin na zestaw filtra wymiennego OEKOSORB® Срок службы комплекта сменного фильтра OEKOSORB® в часах	**ÖWAMAT® 12**	**ÖWAMAT® 14**	**ÖWAMAT® 15**	**ÖWAMAT® 16**
	1.500 h	2.000 h	3.000 h	3.000 h

Ermittlung der Ölbeladung der Druckluft:
zjištění zatížení stlačeného vzduchu olejem:
Ustalenie ładunku oleju dla powietrza sprężonego:
Определение содержания масла сжатого воздуха:

$$mg/m^3 \sim \frac{X\,[\,l_{Oil}\,] \times A \times 10^6}{t\,[\,d\,] \times 24 \times V\,[\,{}^{m^3}/_{min}\,] \times 60}$$

X = nachgefüllte Ölmenge
doplňované množství oleje
ilość uzupełnianego oleju
Пополняемое количество масла

t = Betriebstage (Zeitraum Ölverbrauch)
dni provozu (období spotřeby oleje)
dni pracy (czas zużycia oleju)
Рабочие дни
(период времени расхода масла)

V = Nennvolumenstrom Kompressor
výkon kompresoru
wydajność sprężarki
производительность компрессора

A =	Korrekturfaktor Auslastung Kompressor činitel vytížení kompresoru współczynnik obciążenia sprężarki коэффициент использования компрессора	0,4	0,6	0,8
	Betriebsstunden pro Tag provozní hodiny za den Godziny pracy w ciągu dnia рабочие часы в день	8	12	24

Filterstandzeit bei abweichender Ölbeladung der Druckluft **Životnost filtru při odchylce zatížení stlačeného vzduchu olejem** **Żywotność filtra przy innym ładunku oleju dla powietrza sprężonego** **Срок службы фильтра в случае разных содержаний масла сжатого воздуха**						
Ölbeladung [mg/m³] Zatížení olejem Ładunek oleju Содержание масла	3	4	5	10	20	30
Filterstandzeitfaktor Činitel životnosti filtru Współczynnik żywotności filtra Коэффициент срока службы фильтра	1,12	1,0	0,88	0,4	0,2	0,13

A

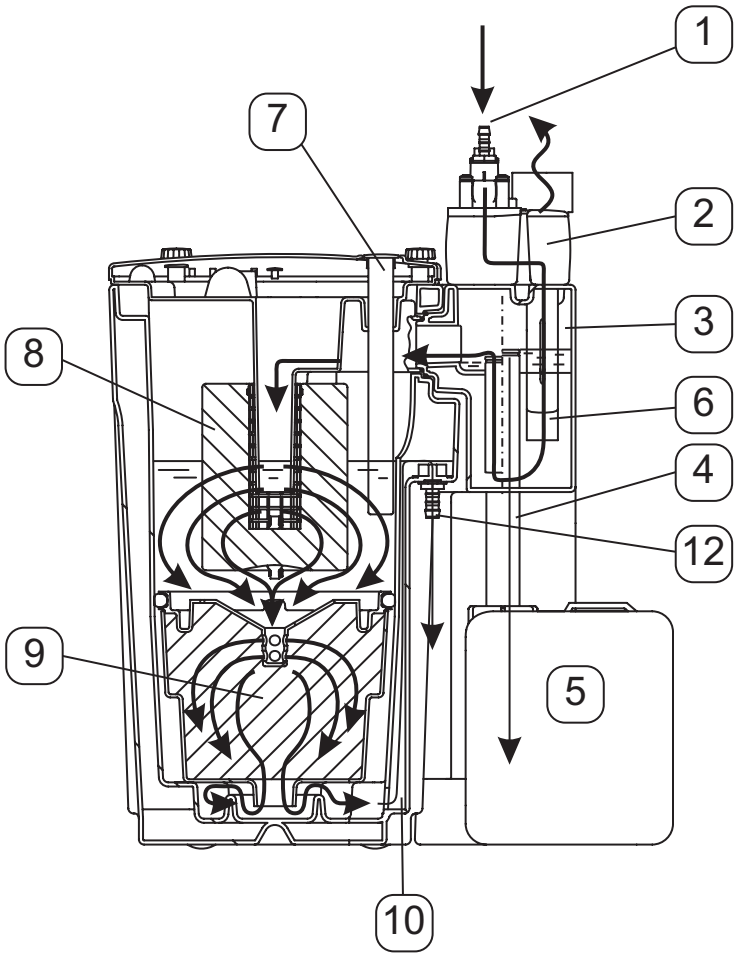

B

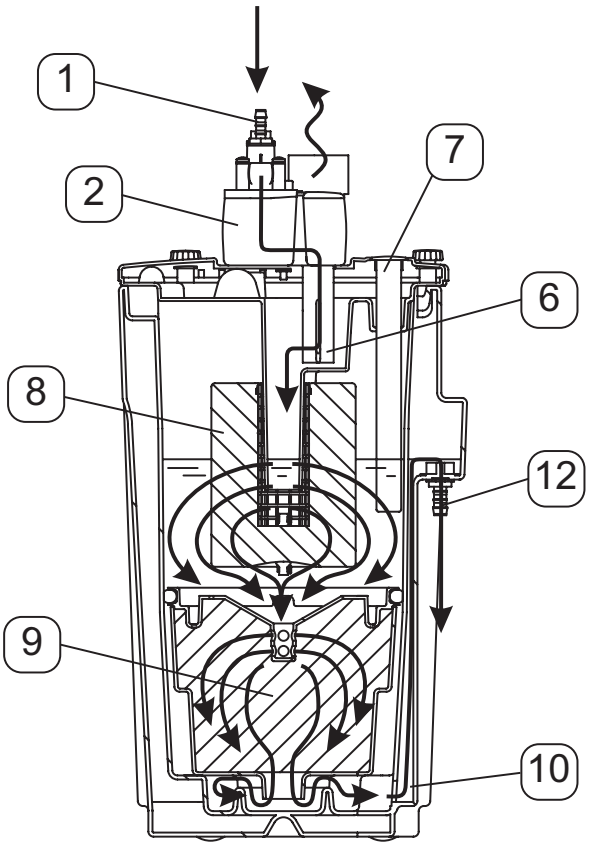

Funktionsbeschreibung

Das ölhaltige Kondensat kann dem ÖWAMAT® unter Druck zugeführt werden (**1**).

Der Überdruck wird in der Druckentlastungskammer (**2**) abgebaut.

Das Kondensat fließt ohne Verwirbelung beruhigt in die darunterliegenden Behälter.

Mit Vorabscheidevorrichtung (A)

Im Schmutzauffang (**6**) sammelt sich der vom Kondensat mitgeführte Schmutz.

Freies Öl trennt sich vom Kondensat, steigt in Tröpfchenform auf und fließt über den Ölüberlauf (**4**) in einen überlaufsicheren Öl-Auffangbehälter (**5**).

Das so vorgereinigte Kondensat durchströmt im Anschluss den zweistufigen OEKOSORB®-Austauschfilter.

Ohne Vorabscheidevorrichtung (B)

Das Kondensat fließt in die Filterkammer und durchströmt im Anschluss den zweistufigen OEKOSORB®-Austauschfilter.

Dieser OEKOSORB®-Austauschfilter (**8**) besteht aus einem Vorfilter und einem Hauptfilter (**9**) zur Bindung vorhandener Restölbestandteile.

Durch den Wasserablauf (**12**) fließt das Wasser aus dem ÖWAMAT® und kann direkt der Kanalisation zugeführt werden.

Am Probeentnahmeventil (**11***) kann jederzeit die Abwasserqualität überprüft werden.

1 Kondensatzulauf
2 Druckentlastungskammer
3 Vorabscheidevorrichtung
4 Ölüberlauf
5 Ölauffangbehälter
6 Schmutzfang
7 Niveaumelder
8 Vorfilter
9 Hauptfilter
10 Steigkanal
11 Probeentnahmeventil*
12 Wasserablauf

* nicht sichtbar

Popis funkce

Kondenzát s obsahem oleje je do ÖWAMAT® možné přivádět pod tlakem (**1**).

Tento přetlak se odbourává v tlakové odlehčovací komoře (**2**), kondenzát bez víření teče uklidněný do nádrže umístěné dole.

S přípravkem předřazeného odlučovače (A)

V zachytávači nečistot (**6**) se hromadí kondenzátem nesena nečistota.

Uvolněný olej se od kondenzátu odděluje, stoupá ve formě kapek nahoru a přes přepad oleje (**4**) teče do záchytné nádrže oleje (**5**), zajištěné před přepadem.

Předčištěný kondenzát potom teče přes dvojstupňový výměnný filtr OEKOSORB®.

Bez přípravku předřazeného odlučovače (B)

Kondenzát teče do filtrační komory, potom teče přes dvojstupňový výměnný filtr OEKOSORB®.

Tato výměnný filtr OEKOSORB® se skládá z předřazeného filtru (**8**) a hlavního filtru (**9**) k zachycení daných součástí zbytkového oleje.

Před odtok vody (**12**) voda z ÖWAMAT® vytéká a je možné ji odvádět přímo do kanalizace.

Na ventile k odběru vzorků (**11***) se dá kvalita odpadní vody kdykoliv zkontrolovat.

1 přítok kondenzátu
2 tlaková odlehčovací komora
3 přípravek předřazeného odlučovače
5 záchytná nádrž oleje
6 zachytávač nečistot
7 hlídač hladiny
8 předřazený filtr
9 hlavní filtr
10 stoupací kanál
11 ventil k odběru vzorků*
12 výstup vody

* není vidět

Zasada działania

Kondensat z olejem można doprowadzić do ÖWAMAT® pod ciśnieniem (**1**).

Redukcja nadciśnienia ma miejsce w komorze redukcyjnej (**2**), kondensat płynie spokojnie i bez zawirowań do zbiornika zlokalizowanego poniżej.

Z separatorem wstępnym (A)

Łapacz zanieczyszczeń (**6**) gromadzi zanieczyszczenia towarzyszące kondensatowi.

Wolny olej oddziela się od kondensatu, przemieszcza w górę w formie kropelek i płynie przez spust oleju (**4**) do zbiornika oleju (**5**) zabezpieczonego przed przelewem.

Wstępnie oczyszczony kondensat przepływa w przewodzie przez dwustopniowy filtr wymienny OEKOSORB®.

Bez separatora wstępnego (B)

Kondensat płynie do komory filtracyjnej i przepływa w przewodzie przez dwustopniowy filtr wymienny OEKOSORB®.

Wkład filtr wymienny OEKOSORB® składa się z filtra wstępnego (**8**) i filtra głównego (**9**) i jest odpowiedzialny za wiązanie resztek oleju.

Woda z ÖWAMAT® płynie przez odpływ (**12**) i może być odprowadzana bezpośrednio do kanalizacji.

Zawór poboru próbek (**11***) umożliwia kontrolę jakości wody w dowolnym momencie.

1 Dopływ kondensatu
2 Komora redukcji ciśnienia
3 Separator wstępny
4 Zabezpieczenie przed przelaniem oleju
5 Zbiornik oleju
6 Łapacz zanieczyszczeń
7 Czujnik poziomu
8 Filtr wstępny
9 Filtr główny
10 Kanał pionowy
11 Zawór poboru próbek*
12 Odpływ wody

* niewidoczny

Функционирование

Маслосодержащий конденсат может быть подведен к ÖWAMAT® под давлением (**1**).

В камере сброса давления (**2**) создается избыточное давление; конденсат без завихрений течет в находящуюся внизу емкость.

С устройством предварительного отделения (A)

В улавливающем устройстве грязи (**6**) собирается поступающая вместе с конденсатом грязь.

Несвязанное масло отделяется от конденсата, поднимается в форме капель и течет через слив масла (**4**) в защищенный от перелива маслосборник (**5**).

Предварительно очищенный таким способом конденсат затем проходит через двухступенчатый сменный фильтр OEKOSORB®.

Без устройства предварительного отделения (B)

Конденсат течет в фильтровальную камеру и затем проходит через двухступенчатый сменный фильтр OEKOSORB®.

Сменный фильтр OEKOSORB® состоит из предварительного (**8**) и главного фильтров (**9**) для связывания остатков масла.

Через выход воды (**12**) вода вытекает из ÖWAMAT® и может быть отведена непосредственно в канализацию.

Качество сточной воды можно в любой момент поверить на клапане для взятия пробы (**11***).

1 подводящая линия конденсата
2 камера сброса давления
3 устройство предварительного отделения
4 слив масла
5 маслосборник
6 улавливающее устройство грязи
7 сигнализатор уровня
8 фильтр для предварительной очистки
9 главный фильтр
10 подъемный канал
11 клапан для взятия пробы*
12 место отвода воды

* не видно

Installation

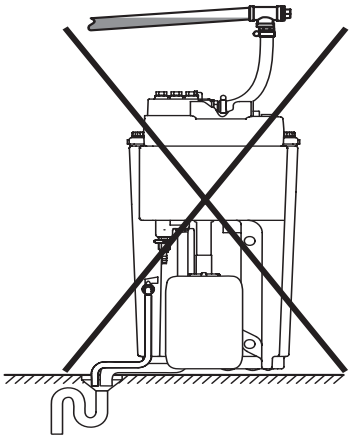

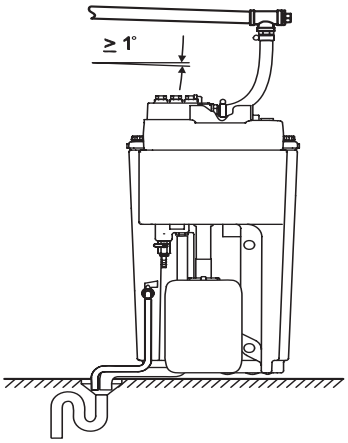

► **HINWEIS**

Kontinuierliches Gefälle
Die Kondensatsammelleitung stets mit kontinuierlichem Gefälle verlegen (mindestens 1°).

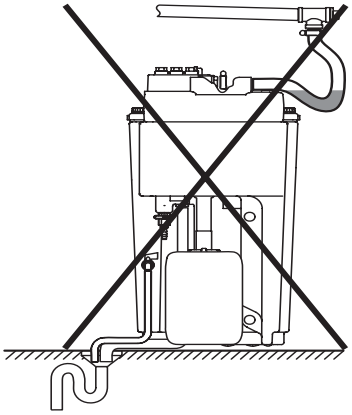

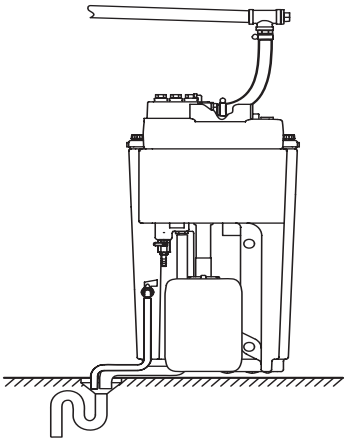

► **HINWEIS**

Kontinuierliches Gefälle
Wassersack im Zulaufschlauch zur Druckentlastungskammer vermeiden.

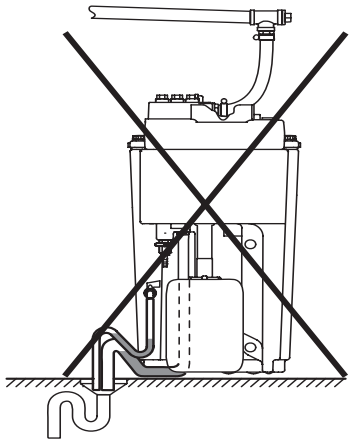

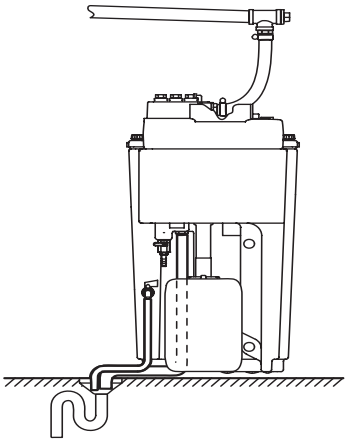

► **HINWEIS**

Kontinuierliches Gefälle
Wassersack im Ablaufschlauch zum Abwasseranschluss vermeiden.

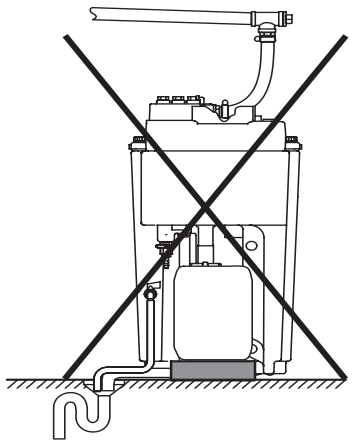

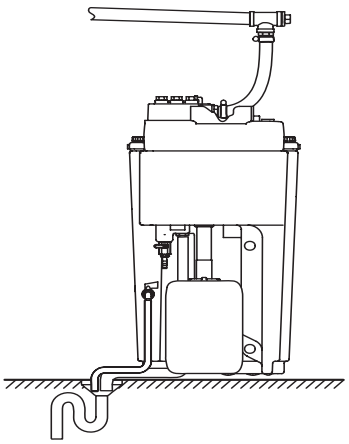

► **HINWEIS**

Gleiches Bodenniveau
Ölbehälter auf gleichem Bodenniveau aufstellen um Ölauslauf zu ermöglichen.

Instalace

► **OZNÁMENÍ**

Plynulý spád
Sběrné vedení kondenzátu vždy instalujte s plynulým spádem (minimálně 1°).

► **OZNÁMENÍ**

Plynulý spád
Zabraňte vytvoření vodní kapsy v přítokové hadici k tlakové odlehčovací komoře.

► **OZNÁMENÍ**

Plynulý spád
Zabraňte vytvoření vodní kapsy v odtokového hadici kPřípoji odpadní vody.

► **OZNÁMENÍ**

Stejná úroveň dna
Olejovou nádrž instalujte na stejné úrovni dna, aby se umožnil odtok oleje.

Montaż

► **NOTYFIKACJA**

Stały spadek
Przewód zbiorczy kondensatu zawsze układać ze stałym spadkiem (min. 1°).

► **NOTYFIKACJA**

Stały spadek
Unikać worka wodnego w wężu prowadzącym do komory redukcji ciśnienia.

► **NOTYFIKACJA**

Stały spadek
Unikać worka wodnego w wężu spustowym do przewodu ściekowego.

► **NOTYFIKACJA**

Równy poziom podłoża
Zbiornik oleju ustawić na równym poziomie podłoża i zapewnić spust oleju.

Монтаж

► **УВЕДОМЛЕНИЕ**

Постоянный наклон
Трубопровод для конденсата всегда укладывать с постоянным наклоном (не менее 1°).

► **УВЕДОМЛЕНИЕ**

Постоянный наклон
Избегать водного мешка в приточном шланге, идущем к камере сброса давления.

► **УВЕДОМЛЕНИЕ**

Постоянный наклон
Избегать водного мешка в сливном шланге, идущем к сливному подключению.

► **УВЕДОМЛЕНИЕ**

Постоянный уровень основания
Устанавливать резервуар для масла на одинаковом уровне основания, чтобы обеспечить слив масла.

Allgemeine bauaufsichtliche Zulassung
Deutsches Institut für Bautechnik, Berlin

Zulassungs-Nummer Z-83.5-9

Der ÖWAMAT® ist vom Deutschen Institut für Bautechnik DIBt Berlin zur Aufbereitung von Kompressorenkondensaten zugelassen. Ein Genehmigungsverfahren zum Betrieb ist nicht erforderlich.
Es reicht aus, die ÖWAMAT®-Aufstellung bei der regionalen Überwachungsbehörde zu melden.
Örtliche Regelungen zu Aufstellung und Betrieb können von einzelnen Punkten dieser Anleitung abweichen; bitte informieren Sie sich bei der zuständigen Behörde!

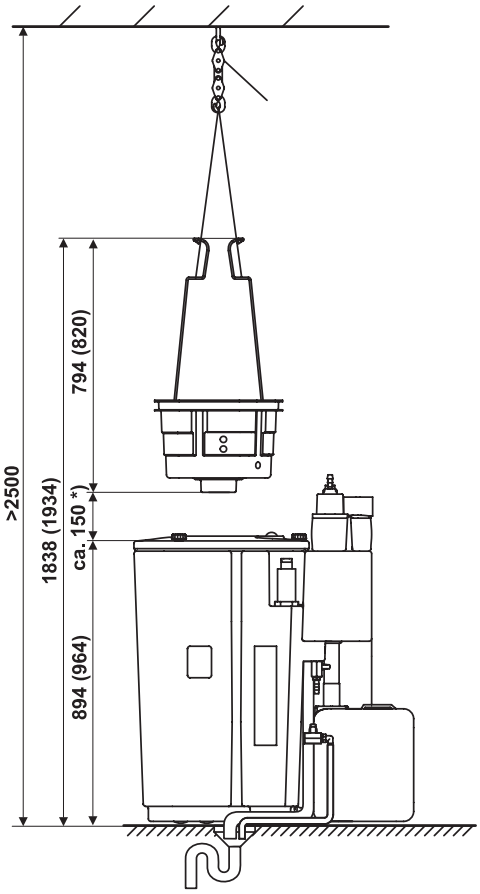

Aufstellbereich

Versiegelte Bodenfläche oder Auffangwanne! Im Schadenfall darf kein ungereinigtes Kondensat oder Öl in Kanalisation oder Erdreich gelangen!
Standfläche muss stabil und eben sein (max. 1° Neigung), damit der ÖWAMAT® zuverlässig funktioniert!

Hebezeug für OEKOSORB®-Austauschfilter (ÖWAMAT® 15 + 16)

Im Falle der beabsichtigten Verwendung eines eigenen Hebezeuges sind nebenstehende Aufstellbedingungen einzuhalten.

Zahl in Klammer = ÖWAMAT® 16

*) = ungefährer Wert für die notwendige Hubhöhe über den ÖWAMAT®-Rand.

Ölbehälter anschließen

Auf gleichem Bodenniveau aufstellen wie ÖWAMAT®, damit der Ölablauf funktioniert.
Ölablauf-Rohr dicht mit Behälter verschrauben, damit (auch bei ÖWAMAT®--Überlastung) kein Öl auslaufen kann.

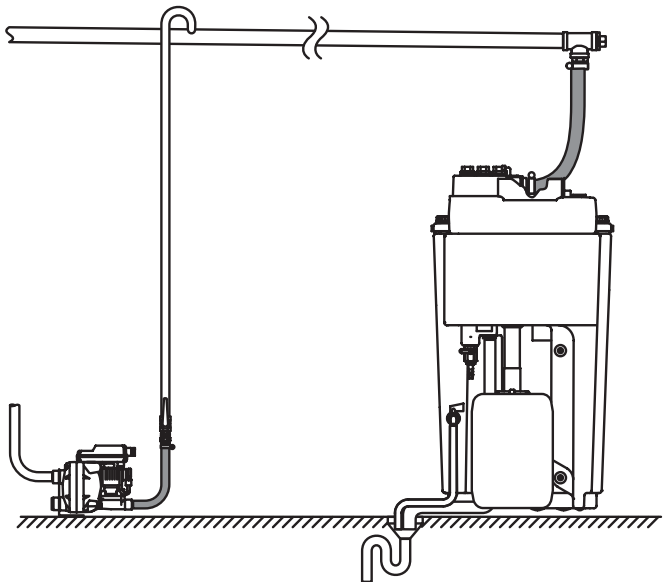

Zulauf

Bis zu 4 Zulaufstellen sind direkt an den ÖWAMAT® anschließbar.

Bei mehr als 4 Zulaufstellen Sammelleitung verlegen.

Ringförmig an der Wand

- Nennweite G1 (DN25)
- oberhalb vom ÖWAMAT®-Einlauf (Höhe über Boden)
- leichtes Gefälle zum ÖWAMAT® hin (mind. 1°)
- Kondensat von oben in Sammelleitung einleiten („Schwanenhals“-Rohrbogen)

ÖWAMAT® schválil Německý institut pro stavební techniku DIBt Berlín k úpravě kompresorových kondenzátů. Není potřebný další schvalovací prostup k provozu, je však potřeba vědět, jaké množství uhlovodíků můžete vypouštět.
Místní povolené hodnoty pro vypouštění se mohou regionálně lišit, prosíme informujte se, zda je pro vás separátor tohoto typu vhodný.

Zgodnie z dopuszczeniem Niemieckiego Instytutu Techniki Budowlanej DIBt w Berlinie, ÖWAMAT® nadaje się do uzdatniania kondensatów sprężarkowych. Procedura dopuszczająca urządzenie do eksploatacji nie jest konieczna. Wymagane jest jedynie zgłoszenie faktu montażu ÖWAMAT® w lokalnym urzędzie nadzoru.
Lokalne dyrektywy w zakresie montażu i eksploatacji mogą niekiedy odbiegać od niniejszej instrukcji. Prosimy o zasięgnięcie informacji we właściwym urzędzie!

У прибора ÖWAMAT® имеется допуск от Немецкого института строительной техники DIBt (Берлин) на очистку конденсатов компрессоров. Лицензирования эксплуатации не требуется. Достаточно сообщить региональным надзорным органам об установке ÖWAMAT®.
Местные регламентирования по установке и эксплуатации могут отличаться от некоторых представленных в этой инструкции пунктов; Пожалуйста, проинформируйте об этом компетентные органы.

Oblast postavení

Proti prosakování zabezpečená podlaha nebo záchytná vana !
V případě poškození se nesmí do kanalizace nebo půdy dostat nevyčištěný kondenzát nebo olej !
Plocha k postavení musí být stabilní a rovná (max. 1° sklonu), aby ÖWAMAT® bezchybně fungoval!

Miejsce montażu

Szczelna powierzchnia lub wanienka zbiorcza!
W przypadku awarii nieoczyszczony kondensat lub olej nie może się przedostać do kanalizacji ani gleby!
Powierzchnia montażowa musi być stabilna i równa (maksymalne nachylenie 1°), tak aby zapewnić należyte działanie urządzenia ÖWAMAT®!

Место установки

Герметичная площадь пола или улавливающая ванна!
В случае аварии неочищенный конденсат или масло не должны попасть в канализацию или грунт!
Для надежной работы ÖWAMAT® опорная поверхность должна быть устойчивой и ровной (макс. наклон 1°)!

Zvedák pro výměnný filtr OEKOSORB® (ÖWAMAT® 15 + 16)

V případě použití vlastního zvedáku je třeba dodržet dané podmínky pro ustavení.

Počet v závorce = ÖWAMAT® 16

*) = přibližná hodnota pro potřebnou výšku zdvihu nad okraj separátoru ÖWAMAT®.

Dźwignica do filtrów wymiennych OEKOSORB® (ÖWAMAT® 15 + 16)

Jeżeli ma być wykorzystywana własna dźwignica, należy przestrzegać podanych obok warunków ustawiania.

Liczba w nawiasie = ÖWAMAT® 16

*) = przybliżona wartość wymaganej wysokości podniesienia powyżej obrzeża ÖWAMAT®.

Использование механизмов для подъема сменного фильтра OEKOSORB® (ÖWAMAT® 15 + 16)

В случае использования грузоподъемного механизма необходимо соблюдать приведенные ниже условия монтажа.

Число в скобках = ÖWAMAT® 16

*) = примерная высота подъёма над краем ÖWAMAT®.

Připojení olejové nádrže

Nádrž postavit na stejnou úroveň dna jako ÖWAMAT®, aby fungoval odtok oleje.
Rouru k odtoku oleje těsně sešroubovat s nádrží, aby v případě poškození (ani v případě přetížení ÖWAMAT®) nemohl unikat olej.

Podłączanie zbiornika oleju

Zbiornik oleju i ÖWAMAT® ustawić na tym samym poziomie celem zapewnienia spustu oleju.
Rurę spustu oleju szczelnie przykręcić do zbiornika, tak aby uniemożliwić wyciek oleju (również w przypadku przeciążenia ÖWAMAT®).

Подключение резервуара для масла

Устанавливать на том же уровне основания, что и ÖWAMAT®, чтобы действовал слив масла. Трубу для слива масла герметично прикручивать к резервуару, чтобы не могло вытечь масло (даже при перегрузке ÖWAMAT®).

Přítok

Na ÖWAMAT® je možné přímo připojit až 4 přítoková místa.

Pokud je přítokových míst více nežli 4, je zapotřebí instalovat sběrné potrubí.

Prstencové na stěně

- jmenovitá světlost G1 (DN25)
- nad vtokovou výškou ÖWAMAT® (výška nad podlahou)
- s mírným sklonem k ÖWAMAT® (min. 1°)
- kondenzát zavádět do sběrného potrubí shora (přípoj tvaru ”labutího krku”)

Dopływ

Bezpośrednio do ÖWAMAT® można podłączyć do czterech punktów dopływowych.

Jeśli planuje się podłączenie ponad czterech punktów dopływowych, zapewnić przewód zbiorczy.

W formie pierścieniowej na ścianie:

- średnica znamionowa G1 (DN25)
- powyżej wlotu ÖWAMAT® (wysokość nad poziomem)
- lekki spadek do ÖWAMAT® (min. 1°)
- Kondensat wprowadzać do przewodu zbiorczego od góry (kolanko w formie „szyi łabędzia”).

Приточная линия

К ÖWAMAT® должно непосредственно подключаться до 4 мест приточной линии.

В случае более 4 мест приточной линии укладывать трубопровод следующим образом:

Кольцеобразно на стене

- условный проход G1 (DN25)
- над входом к ÖWAMAT® (высота над землей)
- небольшой наклон к ÖWAMAT® (не менее. 1°)
- Вводить конденсат сверху в трубопровод (колено тубы в виде лебединой шеи)

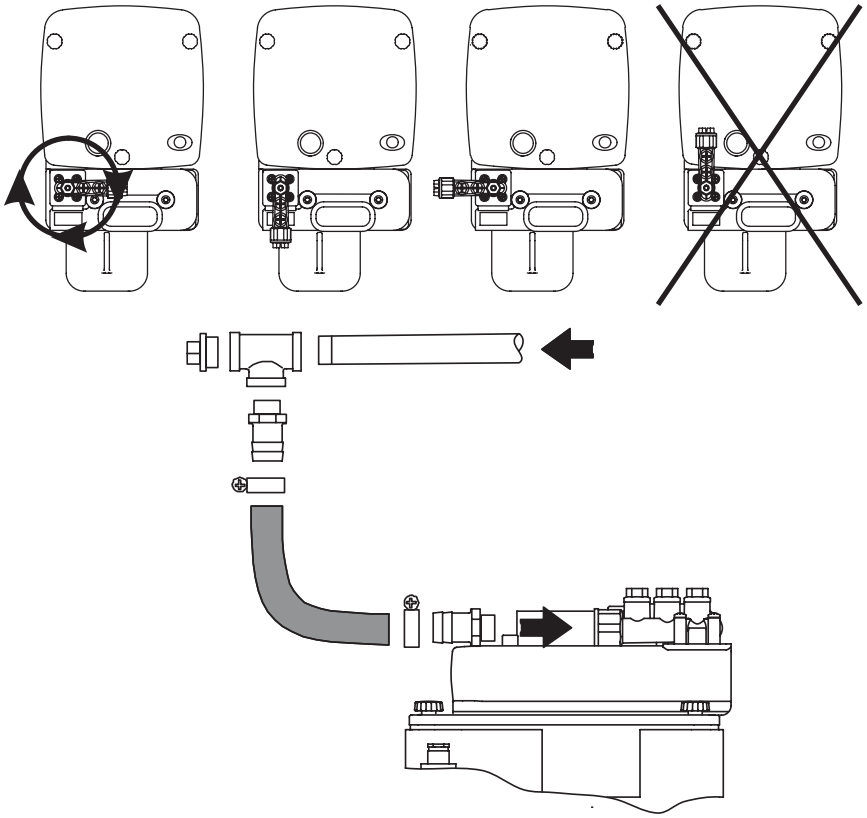

Zulauf anschließen

Entsprechend der Zulaufrichtung kann der Anschlussadapter gedreht werden:

– Schrauben entfernen (bei Anschlussadapter O-Ring und Unterlegscheiben beachten)
– Anschlussadapter positionieren
– Schrauben wieder anziehen
– Zulaufschlauch mit Schlauchschelle an beliebigen Adaptereingang anschließen (beigefügte Schlauchtüllen verwenden)
– Kontrollieren, dass freie Anschlüsse mit Verschlussstopfen dicht verschraubt sind!

► HINWEIS

Kondensatableiter-Ausgang bis Ende der Inbetriebnahme absperren!
Schläuche müssen immer so fixiert werden, dass diese keine schlagenden Bewegungen ausführen und zu Verletzungen und/oder Schäden führen können.

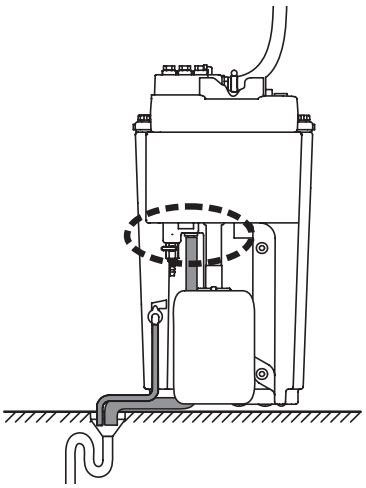

Ablauf

Wasserablaufschläuche an den Wasserablauf und das Serviceventil des ÖWAMAT® befestigen und mit stetem Gefälle dem Abwasseranschluss zuführen.

► HINWEIS

Das Serviceventil ist während des Betriebes geschlossen.
Als Geruchsverschluss Siphon verwenden.

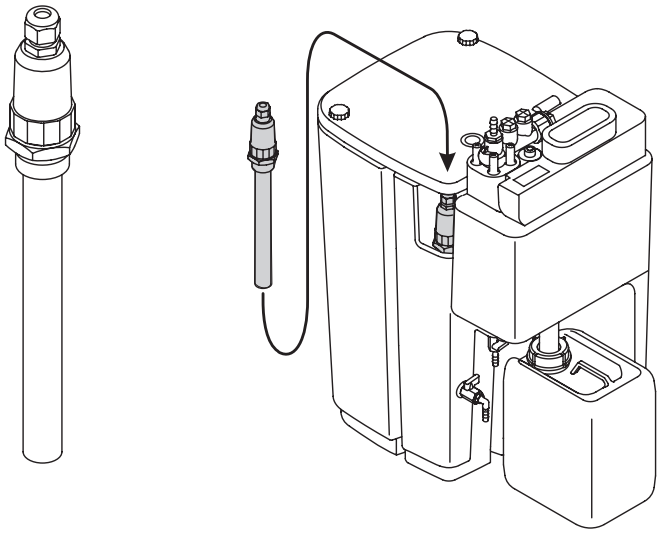

ÖWAMAT® mit Heizung (optional)

Installations- und Betriebsanleitung der Heizung beachten!

Sinkt die Mediumtemperatur unter ca. 5 °C, schaltet sich die Heizung automatisch ein.
Nach Erreichen einer Solltemperatur von 15 °C schaltet die Heizung automatisch ab.
Ein eingebauter Überhitzungsschutz begrenzt die Temperatur der Heizung auf maximal 75 °C.

Připojení přívodu

Připojovací adaptér se dá podle směru přítoku příslušně otočit:

– odstraňte šrouby (u připojovacího adaptéru dbejte na O-kroužek a podložky)
– připojovací adaptér dejte do správné polohy
– šrouby opět upevněte
– přítokovou hadici připojte na libovolný vstup adaptéru pomocí hadicové objímky (použijte dodané hadicové objímky)
– Zkontrolujte, zda jsou volné přípoje uzavřeny těsně zašroubované uzavíracími zátkami !

► OZNÁMENÍ

Výstup odvaděče kondenzátu až do ukončení uvádění do provozu zablokujte!
Hadice musí být stále upevněné tak, aby se vůbec nehýbaly, aby nemohlo dojít ke zraněním a/nebo škodám.

Podłączanie dopływu

Adapter przyłączowy można obrócić zgodnie z kierunkiem dopływu:

– wykręcić śruby (pamiętać o o-ringu i podkładkach w adapterze)
– ustawić adapter
– dokręcić śruby
– Wąż dopływowy podłączyć do dowolnego wejścia adaptera za pomocą zacisku (stosować odpowiednie końcówki węży).
– Sprawdzić, czy wolne przyłącza są szczelnie zamknięte zaślepkami!

► NOTYFIKACJA

Wyjście przewodu odprowadzającego kondensat zablokować aż do zakończenia uruchomienia!
Przewody giętkie należy zamocować w taki sposób, by nie odbijały powodując urazy i/lub szkody materiałowe.

Подключение подводящей линии

Соединительный адаптер можно повернуть в соответствии с направлением подводящей линии:

– удалить винты (обратить внимание на уплотнительное кольцо круглого сечения и подкладные шайбы соединительного адаптера)
– отпозиционировать соединительный адаптер
– затянуть винты
– Подключить подводящий шланг с помощью хомутов для шланга к любому входу адаптера (использовать прилагаемые шланговые насадки).
– Проверить, чтобы свободные подключения были герметично завинчены резьбовыми пробками.

► УВЕДОМЛЕНИЕ

Блокировать выход конденсатоотводчика до конца ввода в эксплуатацию.
Шланги должны быть всегда зафиксированы, чтобы они не ударяли и не привели к увечьям и/или к повреждениям.

Odtok

Hadici k odvádění vody upevněte na výstup vody a servisní ventil přístroje ÖWAMAT® a se stálým spádem přiveďte k přípoji odpadové vody.

► OZNÁMENÍ

Servisní ventil je v průběhu provozu zavřený.
Jako zábranu proti pachu použijte sifón.

Spust

Wąż spustowy przymocować do odpływu wody i zaworu serwisowego ÖWAMAT® i następnie podłączyć do przewodu kanalizacyjnego, zachowując stały spadek.

► NOTYFIKACJA

Zawór serwisowy jest zamknięty podczas pracy.
Zastosować syfon.

Слив

Закрепить водосливной шланг на водосливе контрольном клапане ÖWAMAT® и подвести подключение сточной воды при постоянном наклоне.

► УВЕДОМЛЕНИЕ

Контрольный клапан во время эксплуатации закрыт.
В качестве затвора использовать сифон.

ÖWAMAT® s vyhříváním (opce)

Dodržujte návod k instalaci a provozu !

Pokud klesne teplota média pod cca 5 °C, zapne se vyhřívání automaticky.
Po dosažení žádané teploty 15 °C se vyhřívání automaticky vypíná.
Zabudovaná pojistka proti přehřátí omezuje teplotu vyhřívání na max. 75 °C.

ÖWAMAT® z grzałką (opcja)

Przestrzegać instrukcji montażu i obsługi grzałki!

Jeśli temperatura czynnika spadnie poniżej ok. 5 °C, następuje automatyczne włączenie grzałki.
Po osiągnięciu temperatury zadanej 15° C, następuje automatyczne wyłączenie grzałki.
Zintegrowana ochrona przed przegrzaniem ogranicza temperaturę grzałki do maks. 75° C.

ÖWAMAT® с подогревом (дополнительное оснащение)

Соблюдать указания, приведенные в инструкции по монтажу и эксплуатации обогрева.

Если температура среды падает ниже 5 °C, то обогрев включается автоматически.
По достижении заданного значения температуры 15 °C обогрев выключается автоматически.
Встроенная защита от перегрева ограничивает температуру нагревания 75 °C.

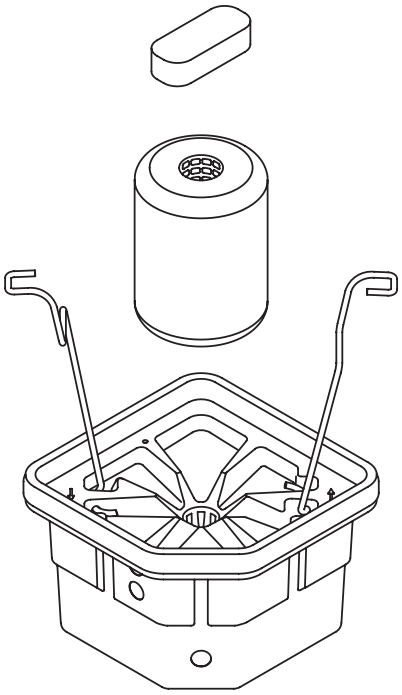

Inbetriebnahme

OEKOSORB®-Austauschfilter-Set

Der ÖWAMAT® ist werkseitig mit einem OEKOSORB®-Austauschfilter-Set bestückt.

Der korrekte Sitz des OEKOSORB®-Austauschfilters ist vor der Inbetriebnahme zu kontrollieren:

– Behälterdeckel öffnen
– Griffbügel des Hauptfilters müssen seitlich an der Innenwand eingerastet sein
– Beim Schließen des Gehäusedeckels Vorfilter auf Führungsrohr aufstecken

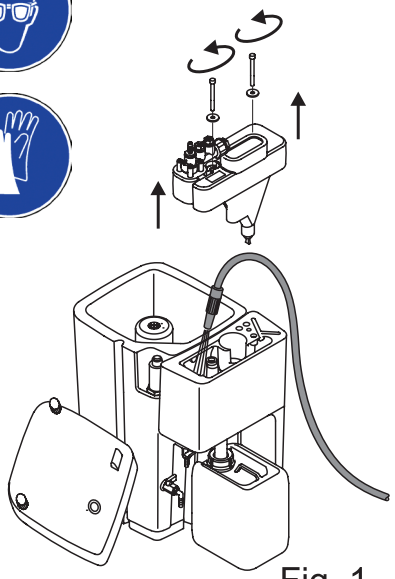

Fig. 1

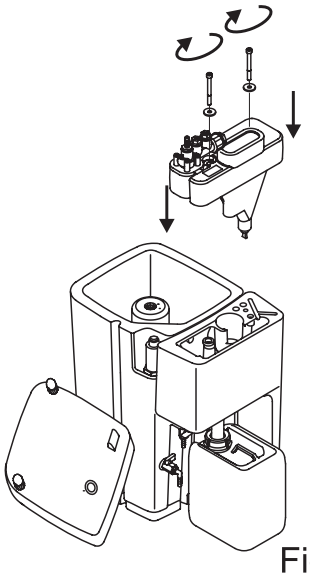

Fig. 2

ÖWAMAT® mit Frischwasser füllen

– Wasser in Vorabscheider einfüllen (Fig. 1)
– Wasser in Hauptbehälter einfüllen (Fig. 3)
– Wenn Wasser am Wasserablauf des ÖWAMAT® austritt, Zufuhr abstellen
– Durch allmähliche Wässerung des Vorfilters und Hauptfilters sinkt der Wasserpegel
– Ggfs. Frischwasser nachfüllen (Fig. 3)

Der ÖWAMAT® ist betriebsbereit: Kompressorenkondensat kann über die Druckentlastungskammer zugeführt werden.

► HINWEIS

Kondensatableiterausgang öffnen!
Anschlüsse auf Dichtheit prüfen!
Das Serviceventil ist während des Betriebes geschlossen.

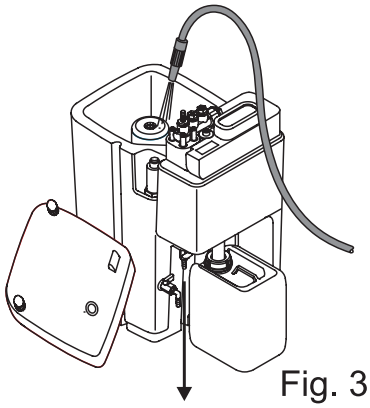

Fig. 3

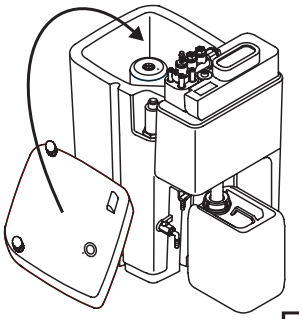

Fig. 4

Uvedení do provozu

Sada výměnného filtru OEKOSORB®

ÖWAMAT® je od výrobce osazený jedním sada výměnného filtru OEKOSORB®.

Před uvedením do provozu je zapotřebí zkontrolovat správné dosedání sada výměnného filtru OEKOSORB®:

– otevřete kryt nádrže
– uchytávací třmeny hlavního filtru musejí být zapadnuty na boku vnitřní stěny
– při zavírání krytu skříně nasuňte na vodící rouru předřazený filtr.

Naplnění ÖWAMAT® čerstvou vodou

– naplňte vodu do předřazeného odlučovače (Fig. 1)
– naplňte vodu do hlavní nádrže (Fig. 3)
– Když začne z odtoku vody ÖWAMAT® vystupovat voda, přívod vody odstavte.
– Díky postupnému nasycení předfiltru a hlavního filtru klesá množství vody.
– v případě potřeby doplňte čerstvou vodu (Fig. 3)

ÖWAMAT® je připravený k provozu:
přes komoru k odlehčení tlaku je možné přivádět kompresorový kondenzát.

► OZNÁMENÍ

Otevřít výstup odvádění kondenzátu !
Zkontrolovat přípoje na těsnost !
Servisní ventil je v průběhu provozu zavřený.

Uruchomienie

Zestaw filtra wymiennego OEKOSORB®

ÖWAMAT® jest standardowo wyposażony w zestaw filtra wymiennego OEKOSORB®.

Przed uruchomieniem należy sprawdzić prawidłowe osadzenie zestaw filtra wymiennego OEKOSORB®:

– Otworzyć pokrywę zbiornika.
– Pałąki filtra głównego muszą być z boku zablokowane w ściance wewnętrznej.
– Podczas zamykania pokrywy obudowy filtr wstępny nasadzić na rurę prowadzącą.

Napełnianie ÖWAMAT® świeżą wodą

– Napełnić wodą oddzielacz wstępny (Fig. 1)
– Napełnić wodą zbiornik główny (Fig. 3)
– Jeśli z odpływu wody na ÖWAMAT® wypłynie woda, zablokować dopływ.
– Przez stałe nawadnianie filtra wstępnego i głównego opada poziom wody
– W razie potrzeby dolać świeżej wody. (Fig. 3)

ÖWAMAT® jest gotowy do pracy:
Kondensat sprężarkowy można doprowadzać za pośrednictwem komory redukcji ciśnienia.

► NOTYFIKACJA

Otworzyć wyjście przewodu odprowadzania kondensatu!
Przewody sprawdzić pod kątem szczelności!
Zawór serwisowy jest zamknięty podczas pracy.

Ввод в эксплуатацию

Комплект сменного фильтра OEKOSORB®

На заводе ÖWAMAT® оборудуется комплектом Комплект сменного фильтра OEKOSORB®.

Перед вводом в эксплуатацию необходимо проверить правильность просадки Комплект сменного фильтра OEKOSORB®:

– Открыть крышку емкости.
– Скобы захвата главного фильтра должны быть прищелкнуты сбоку к внутренней стенке.
– При закрывании крышки емкости установить фильтр для предварительной очистки на направляющую трубу.

Заполнение ÖWAMAT® свежей водой

– Залить воду в предварительный отделитель. (Fig. 1)
– Залить воду в главную емкость. (Fig. 3)
– Прекратить подачу, когда вода начнет выходить на выходе воды ÖWAMAT®.
– По мере увлажнения предварительного и основного фильтров уровень воды снижается
– При необходимости, долить свежей воды. (Fig. 3)

ÖWAMAT® готов к работе:
Можно подводить конденсат компрессора к камере сброса давления.

► УВЕДОМЛЕНИЕ

Открыть выход контенсатоотводчика!
Проверить герметичность подключений!
Контрольный клапан во время эксплуатации закрыт.

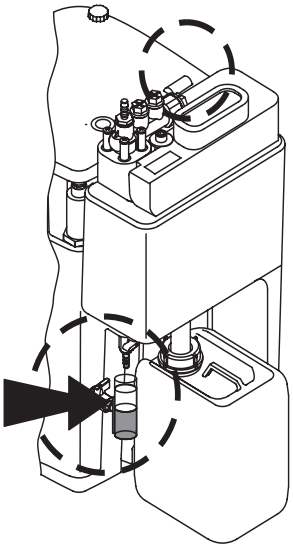

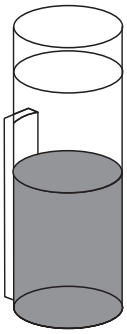

Fig. 1

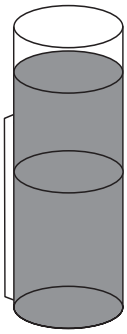

Fig. 2

Wartung

Abwasser-Kontrolle wöchentlich

– Testglas am Probeentnahmeventil füllen
– Trübung mit Referenz vergleichen

Wenn Probe klarer als Referenz

– Filter o.k. (Fig. 1)

Wenn Probe trüber als Referenz

– Filterwechsel vornehmen! (Fig. 2)

► HINWEIS

Niemals Fremdflüssigkeit in Druckentlastungskammer gießen!
Filterwirkung des ÖWAMAT® kann beeinträchtigt werden!

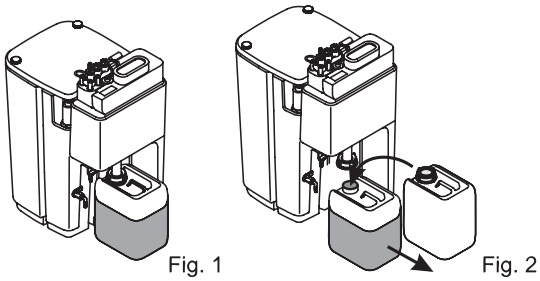

Fig. 1 Fig. 2

Ölbehälter-Kontrolle wöchentlich

Bei ¾- Füllung:
– Ölbehälter gegen leeren austauschen
– Angefallenes Öl als Altöl entsorgen (siehe Kapitel „Entsorgung“)

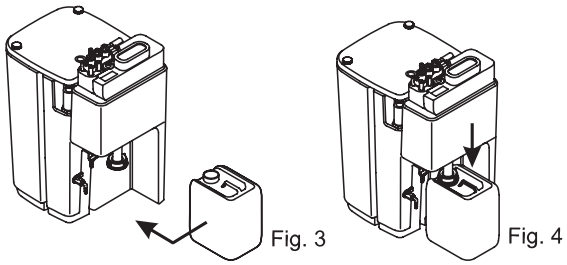

Fig. 3 Fig. 4

Ölbehälterwechsel

– Deckel öffnen und mit Ablaufrohr nach oben schieben
– Gefüllten Behälter verschließen und wegstellen
– Leeren Behälter unter Ablaufrohr stellen
– Ablaufrohr nach unten schieben und Deckel dicht verschließen

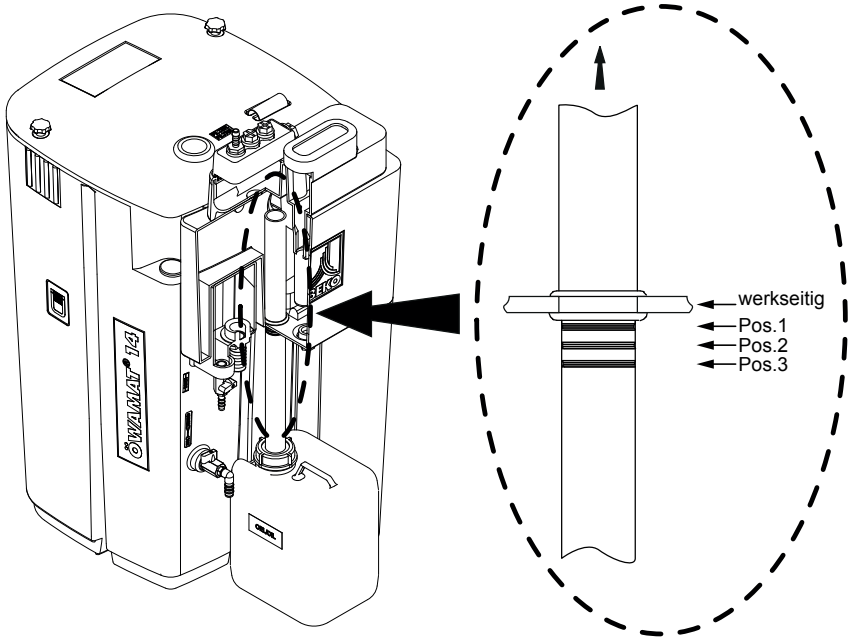

Ölüberlaufrohr einstellen

Durch Verschieben des Ölüberlaufrohrs wird die Bildung von dickeren oder dünneren Ölschichten beeinflusst.

Werkseitig wird das Ölüberlaufrohr bis zum Anschlag nach unten in die Dichtung eingeschoben.

Sollte sich Kondensat im Ölbehälter ansammeln, muss das Ölüberlaufrohr neu eingestellt werden. Dazu das Ölüberlaufrohr auf Pos. 1-3 nach oben verschieben, bis kein Kondensat mehr im Ölbehälter anfällt.

Nach Reinigung oder Ölbehälterwechsel Ölüberlaufrohr kontrollieren und ggf. wieder einstellen.

Údržba

Týdenní kontrola odpadní vody

– naplňte testovací odměrku z testovacího kohoutku
– zakalení porovnejte s referenčním vzorkem.

Pokud je vzorek čiřejší nežli referenční vzorek

– je filtr OK (obr. 1)

Pokud je vzorek zakalenější nežli referenční vzorek

– filtr vyměňte ! (obr. 2)

► OZNÁMENÍ

Nikdy nelijte do komory k odlehčení tlaku cizí kapalinu! To by mohlo negativně ovlivnit účinek filtru ÖWAMAT® !

Týdenní kontrola olejové nádrže

U ¾- náplně:
– nádrž oleje vyměňte za prázdnou.
– Zachycený olej likvidujte jako starý olej. (viz kapitola „Likvidace“).

Výměna olejové nádrže

– Otevřete kryt a vysuňte odtokovou rourou směrem nahoru.
– Naplněnou nádrž uzavřete a odstavte stranou.
– Pod odtokovou rouru postavte prázdnou nádrž.
– Odtokovou rouru posuňte směrem dolů a těsně uzavřete kryt.

Nastavení přepadové olejové trubky

Posunutí přepadové olejové trubky bude mít vliv na vznik silnějších nebo tenčích vrstev oleje.

Z výroby je přepadová olejová trubka zasunuta dole do těsnění až na doraz.

Pokud by se v olejové nádrži shromažďoval kondenzát, musela by se přepadová olejová trubka nastavit znovu. Přepadovou olejovou trubku posunout nahoru na pozici 1-3, dokud nepřestane v olejové nádrži vznikat kondenzát.

Po vyčištění nebo výměně olejové nádrže, přepadovou olejovou trubku zkontrolujte a v případě potřeby ji znovu nastavte.

Konserwacja

Cotygodniowa kontrola ścieków

– Napełnić menzurkę za pomocą zaworu do poboru próbek.
– Porównać zmętnienie z wartością referencyjną.

Jeśli próbka jest klarowniejsza od wzorca

– filtry są prawidłowe (rys. 1)

Jeśli zmętnienie próbki jest większe niż we wzorcu

– wymienić filtry (rys. 2)

► NOTYFIKACJA

Do komory redukcji ciśnienia nigdy nie wlewać obcych płynów! W przeciwnym razie filtr ÖWAMAT® będzie działał w sposób nieprawidłowy!

Cotygodniowa kontrola zbiornika oleju

Jeśli poziom płynu wynosi ¾:
– Zbiornik oleju wymienić na pusty.
– Zebrany olej utylizować jak olej zużyty. (patrz rozdział „Utylizacja”)

Wymiana zbiornika oleju

– Otworzyć pokrywę i wraz z rurą spustową przesunąć w górę.
– Zamknąć i odsunąć napełniony zbiornik.
– pod rurą spustową ustawić pusty zbiornik.
– Rurę spustową przesunąć w dół i szczelnie zamknąć pokrywę.

Regulacja rury przelewowej oleju

Przesunięcie rury przelewowej oleju wpływa na powstawanie grubszych lub cieńszych warstw oleju.

Fabrycznie rura przelewowa oleju wsunięta jest do oporu w dół, do uszczelki.

Jeżeli kondensat gromadzi się w zbiorniku oleju, należy wykonać ponowne ustawienie rury przelewowej oleju. W tym celu przesunąć rurę przelewową oleju w górę do pozycji 1-3 tak, aby kondensat nie gromadził się w zbiorniku oleju.

Po czyszczeniu lub wymianie oleju skontrolować rurę przelewową oleju i w razie konieczności ustawić ją ponownie.

Техническое обслуживание

Еженедельный контроль сточной воды

– Заполнить стакан для испытаний на кране для испытаний.
– Сравнить помутнение с эталоном.

Если проба чище эталона

– Фильтр в порядке (рис. 1)

Если проба мутнее эталона

– Заменить фильтр (рис. 2)

► УВЕДОМЛЕНИЕ

Никогда не заливать другую жидкость в камеру снятия давления! Можно нарушить фильтрующее действие ÖWAMAT®!

Еженедельный контроль резервуара для масл

В случае заполнения на ¾:
– заменить резервуар для масла на пустой.
– Утилизировать появившееся масло как отработанное масло. (см. пункт „Утилизация“)

Замена резервуара для масла

– Открыть крышку и со сливной трубкой сдвинуть вверх.
– Закрыть резервуар и убрать.
– Установить под сливную трубку пустой резервуар.
– Сдвинуть сливную трубк

Регулировка маслосливной трубки

От положения маслосливной патрубки зависит образование толстого или тонкого масляного слоя.

На заводе маслосливную трубку поворачивают вниз до упора в уплотнение.

При накоплении конденсата в емкости для масла необходимо снова отрегулировать положение маслосливной трубки. Для этого необходимо повернуть маслосливную трубку вверх в положение 1-3 так, чтобы конденсат не попадал в емкость для масла.

После замены емкости для масла или очистки проверить положение маслосливной трубки, при необходимости отрегулировать.

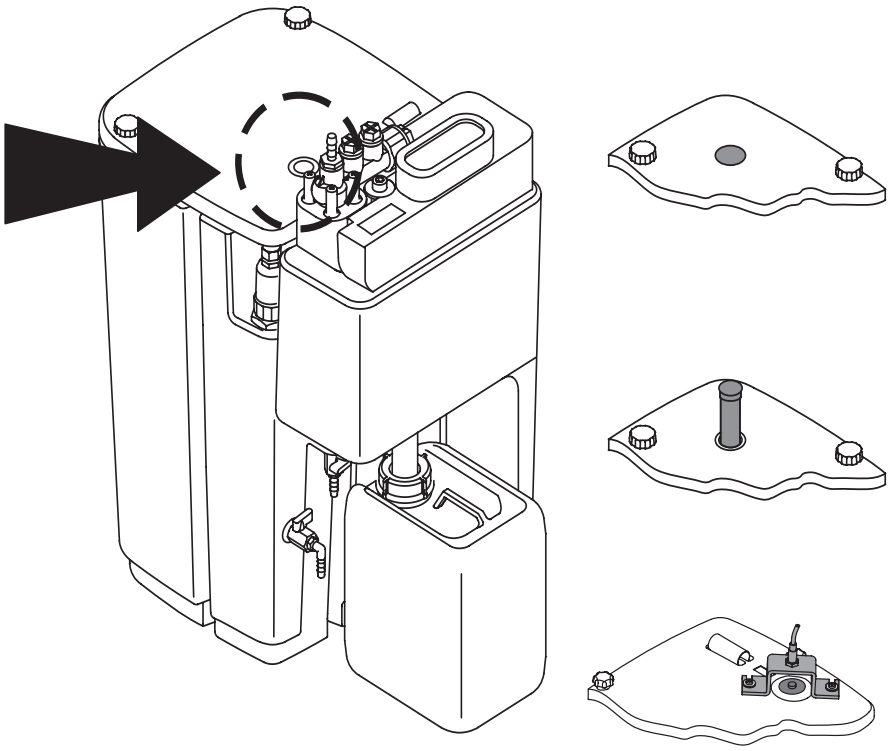

Niveaumelder-Kontrolle

Niveaumelder nicht sichtbar

– Filterzustand beider Stufen i. O.

Rote Ringfläche sichtbar

– Hauptfilterstufe verblockt

OEKOSORB®-Austauschfilter-Set wechseln!
Optional kann der Niveaumelder mit einem Alarmsensor ausgerüstet werden (siehe lieferbare Ersatzteile).
Dieser dient zur Fernüberwachung und löst ein Signal aus bei Überlaufgefahr, wenn

– die anfallende Kondensatmenge zu hoch ist
– der Filter verblockt ist
– Wasserablauf gestört ist

Dichtigkeit prüfen wöchentlich

– Behälter
– Anschlüsse

Kontrola hlídače hladiny

Hlídač hladiny není vidět

– Stav filtrů v obou stupních je OK.

Červená prstencová plocha je vidět

– Hlavní filtrační stupeň je zablokovaný

Vyměňte sada výměnného filtru OEKOSORB® !
Na poptávku může být hlásič hladiny vybaven poplachovým senzorem (viz dodávané náhradní díly)
Ten slouží pro kontrolu na dálku a začne signalizovat při nebezpečí přetečení, když
– je množství vzniklého kondenzátu příliš velké
– je filtr zanesený
– je porucha v odtoku vody

Týdenní kontrola těsnosti

– nádrž
– přípoje

Kontrola czujnika poziomu

Czujnik poziomu jest niewidoczny

– Stan filtrów obu stopni jest prawidłowy

Widoczny czerwony pierścień

– Filtr główny zablokowany

Wymienić Zestaw filtra wymiennego OEKOSORB®!
Wskaźnik stanu poziomu można opcjonalnie wyposażyć w czujnik alarmowy (patrz dostępne części zamienne).
Służy do zdalnego nadzoru i generuje sygnał przy zagrożeniu przepełnieniem, jeżeli
– występująca ilość kondensatu jest za wysoka
– filtr jest zatkany
– odpływ wody jest zakłócony

Cotygodniowa kontrola szczelności

– Zbiornik
– Przewody

Проверка сигнализатора уровня

Сигнализатор уровня невидим

– состояние фильтров обеих ступеней в порядке

Видна красная кольцевая поверхность

– ступень главного фильтра блокирована

Заменить Комплект сменного фильтра OEKOSORB®!
Контроль уровня может быть оснащен опциональным датчиком тревоги (см. поставляемые запчасти).
Он служит для дистанционного контроля и подает сигнал об опасности переполнения, когда
– конденсат поступает в чрезмерном количестве
– фильтр заблокирован (забит)
– сток воды нарушен

Еженедельная проверка герметичности

– Резервуара, Подключений

ÖWAMAT®	Vorfilter Předfiltr Filtr wstępny Предварительный фильтр	Hauptfilter Hlavní filtr Filtr główny Главный фильтр	Filtermatte filtrační rohož mata filtracyjna фильтрующий коврик	Gewicht Hmotnost Waga Вес	OEKOSORB®-Austauschfilter-Set Sada výměnného filtru Zestaw filtrów wymiennych Комплект сменного фильтра
	[l]	[l]	[mm]	[kg]	Bestell-Nr. Obj. č. Nr katal. № заказа
12	2,5	5,9	120 × 50 × 30	2	4010711
14	6,7	11,0	120 × 50 × 30	3,4	4010712
15	18,5	20,4	192 × 80 × 30	6	4010713
16	37,2	40,3	192 × 80 × 30	11,5	4010714

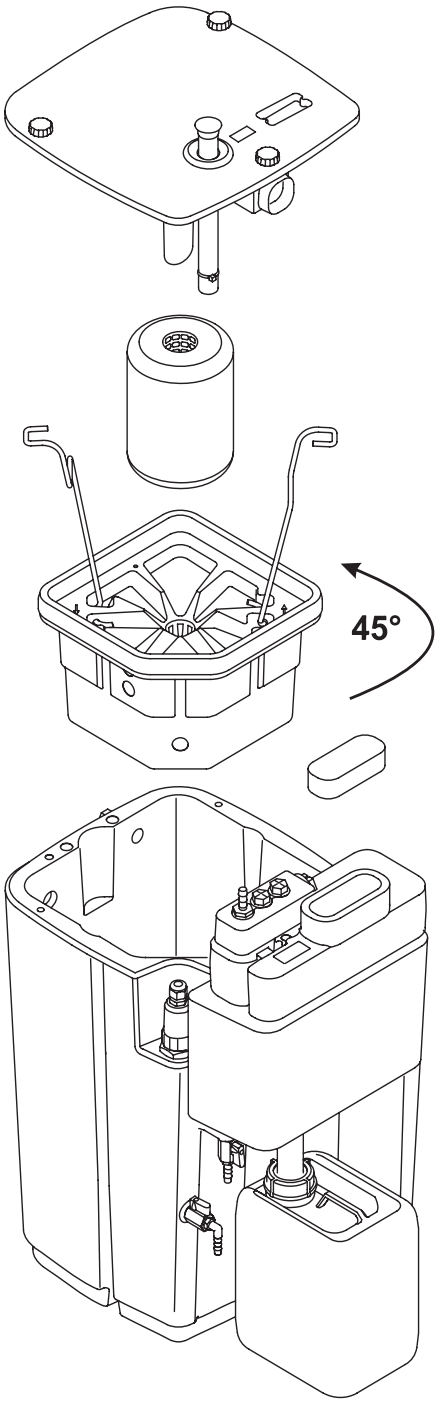

► HINWEIS

Kartuschennassgewicht ist erheblich größer als das Trockengewicht (z. B. ÖWAMAT® 16: 36 kg). Es wird empfohlen ein geeignetes Hebezeug zu benutzen.

► OZNÁMENÍ

Váha mokré kartuše je výrazně větší než váha suché (např. ÖWAMAT® 16: 36 kg). Doporučuje se používat vhodný zvedák.

► NOTYFIKACJA

Ciężar mokrych wkładów jest znacząco większy niż suchych (np. ÖWAMAT® 16: 36 kg). Zaleca się stosowanie odpowiedniego dźwigu.

► УВЕДОМЛЕНИЕ

вес патрона во влажном состоянии значительно больше, чем в сухом (например, ÖWAMAT® 16: 36 кг). Рекомендуется применять надлежащее подъемное устройство.

Filterwechsel

Erforderlich, wenn
- ablaufendes Wasser trüb ist (siehe Abwasser-Kontrolle)
- Filter verblockt ist (siehe Niveaumelder-Kontrolle)

► HINWEIS
- Gemäß Sorgfaltspflicht des Betreibers muss stets ein originales OEKOSORB®-Austauschfilter-Set bevorratet werden.
- Zur Funktionssicherheit nur originales OEKOSORB®-Austauschfilter-Set verwenden.
- Bei wesentlichen Abweichungen von der allgemeinen bauaufsichtlichen Zulassung wie z. B. beim Einsatz von Fremdfiltern ist die Verwendbarkeit des Bauprodukts/ ÖWAMAT® durch die Zulassung nicht nachgewiesen. Eine Zustimmung im Einzelfall durch die zuständige Behörde vor Ort ist erforderlich.
- Kunststoffbeutel vor dem Einsetzen der Filter entfernen.

Durchführung
- Neues OEKOSORB®-Austauschfilter-Set bereitstellen, PE-Verpackung des Sets für Entsorgung der verbrauchten Filter verwenden
- Kondensatzulauf absperren
- ÖWAMAT®-Deckel öffnen
- Serviceventil öffnen und Flüssigkeit bis unterhalb des Kartuschendeckels ablaufen lassen
- Verbrauchten Vor- und Hauptfilter an Griffbügeln langsam aus Behälter ziehen, um 45° gegen den Uhrzeigersinn drehen, auf Oberkante des Behälters abstellen und abtropfen lassen
- Griffbügel abnehmen und an neuem Hauptfilter montieren
- Abgetropfter Vor- und Hauptfilter mit Kunststoffbeutel verpacken und ordnungsgemäß entsorgen (siehe Kapitel „Entsorgung“)
- Hauptfilter mit Griffbügeln in Filteraufnahme des Behälters einsetzen und ca. ⅔ der Behältertiefe nach unten führen. Ab spürbarem Widerstand mit der Hand in Endposition drücken. Griffbügel seitlich in Filteraufnahme einrasten
- Vorfilter oberhalb des Hauptfilters einsetzen und beim Schließen des Gehäusedeckels auf Führungsrohr aufstecken
- Kondensatzulauf wieder öffnen
- Serviceventil schließen

Výměna filtru

– Je potřebná, když je
– odtékající voda kalná (viz kontrola odpadní vody)
– filtr zablokovaný (viz kontrola hlídače hladiny)

► OZNÁMENÍ

– Z důvodu bezpečnosti provozu musí mít provozovatel v zásobě vždy jeden originální sada výměnného filtru OEKOSORB®.
– Aby byla zajištěna správná funkce, používejte pouze originální sadu výměnného filtru OEKOSORB®.
– V případě podstatných odchylek od obecného schválení ze strany stavebního dozoru jako např. při použití cizích filtrů není použitelnost stavebního produktu/ÖWAMAT® tímto schválením prokázána. V konkrétním případě je zapotřebí schválení ze strany kompetentního úřadu.
– PE-pytel před nasazením filtru odstraňte a použijte jako obal na starý filtr.

Provedení výměny

– Připravte si novou sadu výměnného filtru OEKOSORB®, igelitový sáček ze sady použijte na likvidaci použitého výměnného filtru OEKOSORB®.
– Zavřete přívod kondenzátu.
– Otevřete kryt ÖWAMAT®.
– Servisní ventil otevřete a kapalinu nechte odtéct až pod kryt kartuše.
– Spotřebovaný předfiltr a hlavní filtr pomalu tahejte za úchytky z nádrže, otočte o 45° proti směru hodinových ručiček, postavte na horní hranu nádrže a nechte okapat.
– Uchycovací třmen sejměte a namontujte na nový hlavní filtr.
– Okapané výměnný filtr OEKOSORB® zabalte do plastového pytle a zlikvidujte podle předpisů (viz kapitola „Likvidace“).
– Hlavní filtr s uchopovacími třmeny nasaďte do uchycení filtru v nádobě a zaveďte do cca ⅔ hloubky filtru směrem dolů. Od nástupu citelného odporu zatlačte do konečné pozice rukou. Uchopovací třmeny nechte po stranách uchycení diltru zapadnou.
– Předfiltr nasaďte nad hlavní filtr a při zavírání krytu skříně nasuňte na vodící rouru.
– Znovu otevřete přívod kondenzátu.
– Servisní ventil zavřete

Wymiana filtrów

Niezbędna w przypadku:
– wypływu wody mętnej (patrz kontrola ścieków)
– zablokowania filtra (patrz kontrola czujnika poziomu)

► NOTYFIKACJA

– Zgodnie z obowiązkiem użytkownika do troski o urządzenie należy zawsze posiadać zestaw filtra wymiennego OEKOSORB®.
– Dla zagwarantowania niezawodności działania używać tylko oryginalnego zestawu filtra wymiennego OEKOSORB®.
– Jeśli warunki eksploatacji znacznie odbiegają od parametrów zawartych w ogólnym dopuszczeniu przez nadzór budowlany (zastosowanie filtrów innych producentów itp.), producent nie gwarantuje przyrzeczonych właściwości produktu/separatora ÖWAMAT®. W pojedynczych przypadkach wymagana jest zgoda lokalnych władz.
– Przed włożeniem filtra zdjąć opakowanie polietylenowe i przeznaczyć je do zapakowania zużytego filtra.

Opis czynności

– Przygotować nowy zestaw filtra wymiennego OEKOSORB®, do utylizacji zużytego filtra wymiennego OEKOSORB® użyć worka polietylenowego z zestawu.
– Zablokować dopływ kondensatu.
– Otworzyć pokrywę ÖWAMAT®.
– Otworzyć zawór serwisowy i płyn spuścić aż do poziomu poniżej pokrywy wkładu.
– Zużyty filtr wstępny i główny powoli wyjąć ze zbiornika używając pałąków, obrócić w lewo o 45°, ustawić na górnej krawędzi zbiornika i pozostawić do obeschnięcia.
– Wyjąć pałąki i zamontować je przy nowym filtrze głównym.
– Zapakować ocieknięty filtr wymienny OEKOSORB® w woreczek polietylenowy i utylizować zgodnie z obowiązującymi przepisami (patrz rozdział „Utylizacja”).
– Trzymając za uchwyty filtra głównego włożyć go w zamocowanie zbiornika i poprowadzić w dół do ok. ⅔ głębokości zbiornika. Od chwili poczucia wyraźnego oporu docisnąć ręką do pozycji końcowej. Zatrzasnąć uchwyty filtra po bokach w zamocowaniu filtra.
– Włożyć filtr wstępny powyżej filtra głównego i podczas zamykania pokrywy obudowy nasadzić na rurę prowadzącą.
– Ponownie otworzyć dopływ kondensatu
– Zamknąć zawór serwisowy

Замена фильтра

Необходима, если:
– стекаемая вода мутная (см. контроль сточной воды)
– фильтр блокирован (см. «Проверка сигнализатора уровня»)

► УВЕДОМЛЕНИЕ

– Добросовестная эксплуатация подразумевает постоянное наличие в запасе оригинального Комплект сменного фильтра OEKOSORB®.
– Чтобы сепаратор работал надежно, использовать только оригинальный комплект сменного фильтра OEKOSORB®.
– В случае существенных отклонений от общепринятого стройнадзорного допуска (как, например, использование фильтров других производителей) применимость строительного изделия/ÖWAMAT® в результате допуска не подтверждается. В каждом отдельном случае необходимо одобрение компетентного местного органа.
– Удалить полиэтиленовый мешок перед установкой фильтра и использовать его в качестве упаковки для использованного фильтра.

Проведение

– Приготовить новый комплект сменного фильтра OEKOSORB®, полиэтиленовый пакет использовать для утилизации старого фильтра OEKOSORB®.
– Заблокировать приток конденсата.
– Открыть крышку ÖWAMAT®.
– Открыть контрольный клапан и дать стечь жидкости до уровня ниже крышки патрона.
– Медленно вынуть за скобу захвата из емкости фильтр для предварительной очистки и главный фильтр, повернуть на 45° против часовой стрелки, поставить на верхнюю кромку емкости и дать стечь.
– Снять скобу захвата и установить на новый главный фильтр.
– Упаковать сухой фильтр в полиэтиленовый пакет и утилизировать его с соблюдением действующих правил (см. пункт „Утилизация“).
– Вставить главный фильтр со скобами захвата в зажим фильтра емкости и ввести вниз прим. на ⅔ глубины емкости. Почувствовав сопротивление, вдавить рукой в конечное положение. Скобы захвата входят сбоку в зацепление в зажим фильтра.
– Вставить фильтр для предварительной очистки поверх главного фильтра и при закрытии крышки корпуса установить на направляющую трубку.
– Открыть приток конденсата.
– Закрыть контрольный клапан.

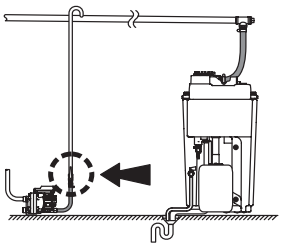

Vor jeder Wartung

– Zulauf absperren (Ggf. Kompressor ausschalten)
– Bei eingebauter Heizung, Gerät von Netzspannung trennen!

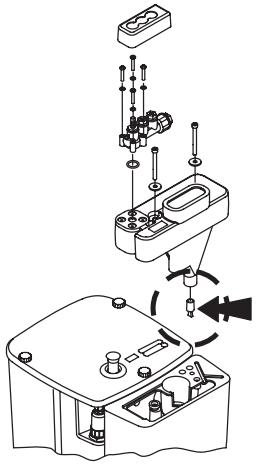

Schmutzfang reinigen

(Empfehlung: alle 6 Monate)
– Auffanggefäß für Schmutz bereitstellen
– Anschlussadapter von Druckentlastungskammer lösen
– Befestigungsschrauben lösen
– Druckentlastungskammer langsam herausheben
– Stopfen herausziehen, Schmutz auffangen und entsorgen
– Stopfen wieder einstecken, Druckentlastungskammer montieren, Anschlussadapter befestigen

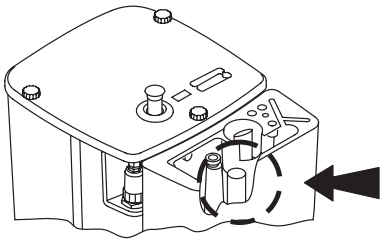

Ölablauf kontrollieren

(Empfehlung: alle 6 Monate)
– Druckentlastungskammer demontieren (siehe oben)
– Ölüberlaufkante auf Verschmutzung kontrollieren, ggf. reinigen
– Druckentlastungskammer montieren

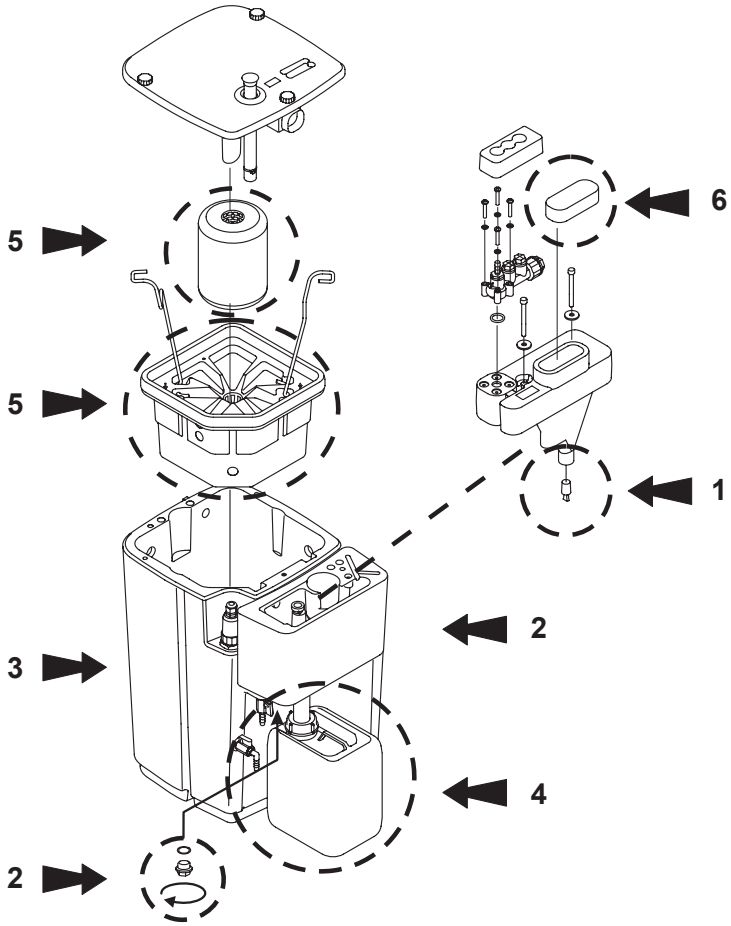

Grundreinigung des ÖWAMAT®

(Empfehlung: alle 12 Monate)
1 Schmutzfang reinigen
2 Vorabscheidebehälter leeren
Vorabscheidebehälter reinigen
3 Hauptbehälter leeren
Hauptbehälter reinigen
4 Ölauffangbehälter leeren (Seite 24)
Flüssigkeit entsorgen
Kapitel „Entsorgung“ beachten!

► HINWEIS

Keine zusätzlichen Reinigungsmittel (Tenside oder Lösemittel) verwenden! Diese beeinträchtigen die Filterwirkung!

Nach der Reinigung

5 Neuen Vor- und Hauptfilter einsetzen (siehe Seite 28)
6 Neue Filtermatte einsetzen

ÖWAMAT® mit Frischwasser füllen (siehe Seite 22)

Nach der Wartung

Kondensatzulauf öffnen.
Ggf. Kompressor einschalten.
Bei eingebauter Heizung Netzspannung wieder anschließen.

Před každou údržbou

– Zavřete přívod (pokud je zapotřebí, vypněte kompresor)!
– Pokud je použité vyhřívání, odpojte přístroj od síťového napětí !

Przed każdą konserwacją

– Zablokować dopływ (w razie potrzeby wyłączyć sprężarkę)!
– Jeśli grzałka jest zamontowana, urządzenie odłączyć od zasilania!

Перед каждым техническим обслуживанием

– Заблокировать приток (если необходимо, выключить компрессор)!

В случае встроенного обогрева, отсоединить прибор от напряжения сети!

Čištění zachytávače nečistot

(Doporučení: každých 6 měsíců)
– Připravte si sběrnou nádrž na nečistoty.
– Od komory k odlehčení tlaku odpojte připojovací adaptér.
– Uvolněte upevňovací šrouby.
– Komoru k odlehčení tlaku pomalu vyzvedněte.
– Vytáhněte zátky, nečistoty zachyťte a zlikvidujte.
– Znovu nasuňte zátky, namontujte komoru k odlehčení tlaku, upevněte připojovací adaptér.

Czyszczenie łapacza zanieczyszczeń

(zalecenie: co 6 miesięcy)
– Przygotować zbiornik na zanieczyszczenia.
– Adapter przyłączowy odłączyć od komory redukcji ciśnienia.
– Odkręcić śruby mocujące.
– Powoli wyjąć komorę.
– Wyjąć zatyczkę, zebrać i usunąć zanieczyszczenia.
– Włożyć zatyczkę, zamontować komorę i adapter.

Очистка устройства улавливания грязи

(рекомендация: каждые 6 месяцев)
– Приготовить приемный сосуд для грязи.
– Открутить соединительный адаптер от камеры сброса давления.
– Соединительный болт удалить
– Медленно вынуть камеру сброса давления.
– Удалить пробку, уловить и утилизировать грязь.
– Вставить пробку, смонтировать камеру сброса давления, закрепить соединительный адаптер

Kontrola odtoku oleje

(Doporučení: každých 6 měsíců)
– Demontujte komoru k odlehčení tlaku (viz výše).
– Zkontrolujte znečištění přepadové hrany oleje a v případě potřeby vyčistěte.
– Namontujte komoru k odlehčení tlaku.

Kontrola spustu oleju

(zalecenie: co 6 miesięcy)
– Wymontować komorę redukcji ciśnienia (patrz wyżej).
– Zabezpieczenie przed przelaniem oleju sprawdzić pod kątem zanieczyszczeń, w razie potrzeby oczyścić.
– Zamontować komorę.

Контроль слива масла

(рекомендация: каждые 6 месяцев)
– Демонтировать камеру сброса давления (см. выше)
– Проверить на предмет загрязнения гребень слива масла; при необходимости, очистить
– Смонтировать камеру сброса давления

ÖWAMAT® – základní čištění

(Doporučení: každých 12 měsíců)
1 Vyčistěte zachytávač nečistot
2 Vyprázdněte nádobu předřazeného odlučovače
Vyčistěte nádrž předřazeného odlučovače
3 Vyprázdněte hlavní nádobu
hlavní nádobu vyčistěte
4 Vyprázdněte nádrž zachytávače oleje (strana 25)
Kapalinu řádně zlikvidujte

Řiďte se pokyny v kapitole „Likvidace“!

► OZNÁMENÍ

Nepoužívejte žádné dodatečné čisticí prostředky (tensidy nebo ředidla)! Tyto snižují účinnost filtru !

Po čištění

5 Nasaďte nový předfiltr a hlavní filtr (viz s. 29)
6 Nasaďte novou filtrační rohož

ÖWAMAT® naplňte čerstvou vodou (viz strana 23).

Po údržbě

Otevřete přívod kondenzátu.
Popř. zapněte kompresor.
V případě zabudovaného vyhřívání znovu připojte síťové napětí

Podstawowe czyszczenie ÖWAMAT®

(zalecenie: co 12 miesięcy)
1 Oczyścić łapacz zanieczyszczeń
2 Opróżnić separator wstępny
Oczyścić zbiornik separacyjny
3 Opróżnić zbiornik główny
Wyczyścić zbiornik główny
4 Opróżnić zbiornik oleju (strona 25)
Zutylizować ciecz

Przestrzegać wymagać z rozdziału „Utylizacja”!

► NOTYFIKACJA

Nie używać żadnych dodatkowych środków czyszczących (substancji powierzchniowo czynnych lub rozpuszczalników)! W przeciwnym razie mogłoby dojść do uszkodzenia filtra!

Po czyszczeniu

5 Włożyć nowy filtr wstępny i główny (patrz strona 29)
6 Włożyć nowe maty filtracyjne.

Napełnić ÖWAMAT® CF świeżą wodą (patrz strona 23)

Po konserwacji

Otworzyć dopływ kondensatu. W razie potrzeby włączyć sprężarkę. Jeśli grzałka jest zamontowana, włączyć zasilanie.

Общая чистка ÖWAMAT®

(рекомендация: каждые 12 месяцев)
1 Очистить устройство улавливания грязи
2 Опорожнить емкость предварительного сепаратора
Очистить емкость предварительного сепаратора
3 Опорожнить главный фильтр
Очистить главный фильтр
4 Опорожнить маслосборник (стр. 25)
Утилизировать жидкость

Соблюдать правила, изложенные под пунктом „Утилизация“!

► УВЕДОМЛЕНИЕ

Не использовать никакие другие чистящие средства (тензиды или растворители)! Они отрицательно сказываются на фильтрующем действии!

После очистки

5 Установка предварительного и главного фильтров (см. стр. 29)
6 Вставить новый фильтрующий коврик.

алить ÖWAMAT® CF свежей водой (см. стр. 23)

По окончании технического обслуживания

Открыть приточную линию конденсата. Включить, если это еще не сделано, компрессор. В случае встроенного обогрева подключить напряжение сети.

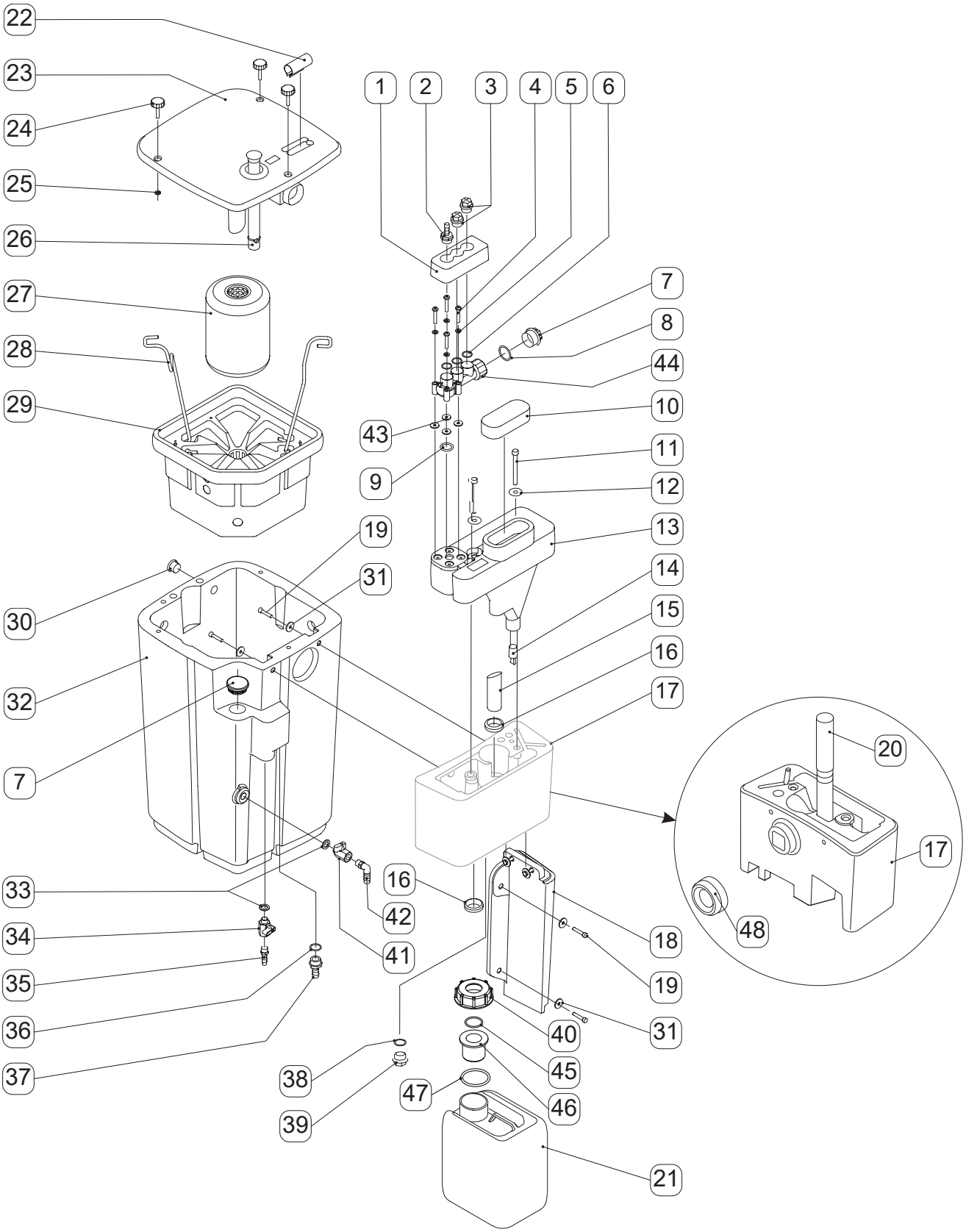
22
23
24
25
26
27
28
29
1
2
3
4
5
6
7
8
44
10
43
11
9
12
13
19
31
14
30
15
16
32
17
7
20
17
33
16
48
42
18
34
41
19
35
40
31
36
45
38
47
46
37
39
21

Bauteile

1 Abdeckung
2 Schlauchtülle G½“
3 Verschlussschraube G½“
4 Linsenschraube M6 × 35
5 Unterlegscheibe ø18 / ø5,8
6 O-Ring 18,77 × 1,78
7 Verschlussschraube G1“
8 O-Ring 30 × 2,5
9 O-Ring 21,82 × 3,53
10 Filtermatte
11 Zylinderschraube
ÖWAMAT® 12/14: M8 × 80
ÖWAMAT® 15/16: M10 × 110
12 Unterlegscheibe
13 Druckentlastungskammer
14 Stopfen
15 Kondensatüberlauf
16 Formdichtung
a ÖWAMAT® 12/14: ø30/ø40
ÖWAMAT® 15/16: ø48/ø60
b ÖWAMAT® 12-16: ø30/ø40
17 Vorabscheider
18 Vorabscheiderfuß
19 Zylinderschraube M6 × 30
20 Ölüberlaufrohr
21 Ölauffangbehälter
22 Prüfröhrchen
23 Deckel
24 Sterngriff
25 Unterlegscheibe
26 Niveaumelder
27 Vorfilter
28 Griffbügel
29 Hauptfilter
30 Verschlusstopfen ø22
31 Unterlegscheibe 6
32 Behälter
33 Flachdichtung 13 × 20,5 × 4
34 Probeentnahmeventil
35 Schlauchtülle R¼“
36 O-Ring
ÖWAMAT® 12: 20 × 2,2
ÖWAMAT® 14-16: 30 × 2,5
37 Schlauchtülle
ÖWAMAT® 12: G½“
ÖWAMAT® 14/15/16: G1“
38 O-Ring
ÖWAMAT® 12/14: 58 × 8
ÖWAMAT® 15/16: 91 × 8
39 O-Ring 20 × 2,2
40 Verschlussschraube G½“
41 Verschlusskappe inkl. O-Ring
ÖWAMAT® 12-15: 42 × 2,5
ÖWAMAT® 16: 41,8 × 4
42 Serviceventil
43 Schlauchtülle G¼“
44 Unterlegscheibe
45 Anschlussadapter
46 O-Ring 30 x 2,5
47 Buchse
48 O-Ring
ÖWAMAT 12-15: 42 × 2,5
ÖWAMAT 16: 41,8 × 4
49 Formdichtung

Součástky

1 kryt
2 objímka hadice G½“
3 uzavírací šroub G½“
4 šroub s čočkovou hlavou M6 × 35
5 podložka ø18 / ø5,8
6 O-kroužek 18,77 × 1,78
7 uzavírací šroub G1“
8 O-kroužek 30 × 2,5
9 O-kroužek 21,82 × 3,53
10 filtrační vložka
11 šroub s válcovou hlavou
ÖWAMAT® 12/14: M8 × 80
ÖWAMAT® 15/16: M10 × 110
12 podložka
13 komora k odlehčení tlaku
14 zátka
15 přepad kondenzátu
16 Tvarované těsnění
a ÖWAMAT® 12/14: ø30/ø40
ÖWAMAT® 15/16: ø48/ø60
b ÖWAMAT® 12-16: ø30/ø40
17 předřazený odlučovač
18 patka předřazeného odlučovače
19 šroub s válcovou hlavou M6 × 30
20 přepadová roura oleje
21 záchytná nádrž oleje
22 kontrolní trubička
23 kryt
24 hvězdicová rukojeť
25 podložka
26 hlídač hladiny
27 předfiltr
28 uchycovací třmen
29 hlavní filtr
30 uzavírací šroub ø22
31 podložka 6
32 nádrž
33 ploché těsnění 13 × 20,5 × 4
34 ventil k odběru vzorků
35 objímka hadice R¼“
36 O-kroužek
ÖWAMAT® 12: 20 × 2,2
ÖWAMAT® 14-16: 30 × 2,5
37 objímka hadice
ÖWAMAT® 12: G½“
ÖWAMAT® 14/15/16: G1“
38 O-kroužek
ÖWAMAT® 12/14: 58 × 8
ÖWAMAT® 15/16: 91 × 8
39 O-kroužek 20 × 2,2
40 uzavírací šroub G½“
41 uzavírací krytka vč. o-kroužek
ÖWAMAT® 12-15: 42 × 2,5
ÖWAMAT® 16: 41,8 × 4
42 Servisní ventil
43 objímka hadice G¼“
44 podložka
45 adaptéru pripojení
46 O-kroužek 30 x 2,5
47 Ucpávka
48 O-kroužek
ÖWAMAT® 12/14: 36 × 10
ÖWAMAT® 15/16: 56 × 10
49 Tvarové těsnění

Podzespoły

1 Osłona
2 Końcówka wężowa G½“
3 Śruba zamykająca G½“
4 Śruba soczewkowa M6 × 35
5 Podkładka ø18 / ø5,8
6 O-ring 18,77 × 1,78
7 Śruba zamykająca G1“
8 O-ring 30 × 2,5
9 O-ring 21,82 × 3,53
10 Wkład filtra
11 Śruba z łbem walcowym
ÖWAMAT® 12/14: M8 × 80
ÖWAMAT® 15/16: M10 × 110
12 Podkładka
13 Komora redukcji ciśnienia
14 Zatyczka
15 Zabezpieczenie przed przelewem kondensatu
16 Uszczelka profilowana
a ÖWAMAT® 12/14: ø30/ø40
ÖWAMAT® 15/16: ø48/ø60
b ÖWAMAT® 12-16: ø30/ø40
17 Separator
18 Nóżka separatora
19 Śruba z łbem walcowym M6 × 30
20 Rura przelewowa oleju
21 Zbiornik oleju
22 Menzurka
23 Pokrywa
24 Uchwyt gwiazdowy
25 Podkładka
26 Czujnik poziomu
27 Filtr wstępny
28 Pałąk
29 Filtr główny
30 Śruba zamykająca ø22
31 Podkładka 6
32 Zbiornik
33 Uszczelka płaska 13 × 20,5 × 4
34 Zawór poboru próbek
35 Końcówka wężowa R¼“
36 O-ring
ÖWAMAT® 12: 20 × 2,2
ÖWAMAT® 14-16: 30 × 2,5
37 Końcówka wężowa
ÖWAMAT® 12: G½“
ÖWAMAT® 14/15/16: G1“
38 O-ring
ÖWAMAT® 12/14: 58 × 8
ÖWAMAT® 15/16: 91 × 8
39 O-ring 20 × 2,2
40 Śruba zamykająca G½“
41 Kołpak incl. O-Ring
ÖWAMAT® 12-15: 42 × 2,5
ÖWAMAT® 16: 41,8 × 4
42 Zawór serwisowy
43 Końcówka wężowa G¼“
44 Podkładka
45 Adapteru
46 O-ring 30 x 2,5
47 Gniazdo
48 O-ring
ÖWAMAT® 12/14: 36 × 10
ÖWAMAT® 15/16: 56 × 10
49 Uszczelka

Детали

1 крышка
2 наконечник шланга G½“
3 резьбовая пробка G½“
4 Линзовый винт M6 × 35
5 шайба ø18 / ø5,8
6 О-кольцо 18,77 × 1,78
7 резьбовая пробка G1“
8 О-кольцо 30 × 2,5
9 О-кольцо 21,82 × 3,53
10 сменный фильтрующий элемент
11 Цилиндрический винт
ÖWAMAT® 12/14: M8 × 80
ÖWAMAT® 15/16: M10 × 110
12 шайба
13 камера сброса давления
14 пробка
15 слив конденсата
16 Фасонное уплотнение
a ÖWAMAT® 12/14: ø30/ø40
ÖWAMAT® 15/16: ø48/ø60
b ÖWAMAT® 12-16: ø30/ø40
17 предварительный сепаратор
18 основание предварительного сепаратора
19 Цилиндрический винт M6 × 30
20 трубка слива масла
21 маслосборник
22 индикаторная трубка
23 крышка
24 грибковая ручка
25 шайба
26 индикатор уровня
27 фильтр для предварительной очистки
28 скоба захвата
29 главный фильтр
30 резьбовая пробка ø22
31 шайба 6
32 емкость
33 плоское уплотнение 13 × 20,5 × 4
34 клапан для взятия пробы
35 наконечник шланга R¼“
36 О-кольцо
ÖWAMAT® 12: 20 × 2,2
ÖWAMAT® 14-16: 30 × 2,5
37 наконечник шланга
ÖWAMAT® 12: G½“
ÖWAMAT® 14/15/16: G1“
38 О-кольцо
ÖWAMAT® 12/14: 58 × 8
ÖWAMAT® 15/16: 91 × 8
39 О-кольцо 20 × 2,2
40 резьбовая пробка G½“
41 колпачок вкл. о-кольцо
ÖWAMAT® 12-15: 42 × 2,5
ÖWAMAT® 16: 41,8 × 4
42 контрольный клапан
43 наконечник шланга G¼“
44 шайба
45 Соединение переходника
46 О-кольцо 30 x 2,5
47 Втулка
48 О-кольцо
ÖWAMAT® 12/14: 36 × 10
ÖWAMAT® 15/16: 56 × 10
49 Фасонное уплотнение

Komponente **Díly** **Podzespół** **Компонент**	**Europäischer Abfallschlüssel** **Evropský klíč pro odpady** **Europejski kod odpadów** **Европейский код отходов**
Austauschfilter-Set: Sada výměnného filtru: Zestaw filtrów wymiennych: Комплект сменного фильтра:	15 02 02 (Aufsaug- und Filtermaterialien) 15 02 02 (Pohlcovací a filtrační materiály) 15 02 02 (Materiały chłonne i filtracyjne) 15 02 02 (Абсорбирующие и фильтрующие материалы)
Öl-Auffangbehälter: Záchytná nádrž oleje: Zbiornik oleju: маслосборник:	13 02 05 (Mineralöle) 13 02 05 (Minerální oleje) 13 02 05 (Oleje mineralne) 13 02 05 (Минеральные масла) 13 02 06 (Synthetiköle) 13 02 06 (Syntetické oleje) 13 02 06 (Oleje syntetyczne) 13 02 06 (Синтетические масла)
Kondensat: Kondenzátu: Kondensatu: конденсата:	13 08 02 (andere Emulsionen) 13 08 02 (jiné emulze) 13 08 02 (inne emulsje) 13 08 02 (другие эмульсии)

Entsorgung

Bei Abbau und Entsorgung des ÖWA-MAT® müssen alle zugehörigen Teile getrennt und gesondert entsorgt werden.

Behälter, Deckel, Vorabscheider, Vorabscheiderfuß:
PE-LD (Polyethylen)

Anschlussadapter:
POM (Polyoxymethylen/Polyacetal)

Kugelventil:
Messing, vernickelt

Ölrohr:
PP (Polypropylen)

Likvidace

Při odstranění a likvidaci separátoru ÖWAMAT® musí být všechny díly oddělené a speciálně zlikvidované.

Nádoba, víka, předodlučovač, podstavec předodlučovače:
PE-LD (polyetylen)

Připojovací adapter:
POM (polyoxymetylen/polyacetal)

Kulový kohout:
mosaz, poniklovaná

Olejová trubka:
PP (polypropylen)

Utylizacja

Przy demontażu i utylizacji filtra ÖWAMAT® należy rozdzielić wszystkie przynależne części i utylizować je oddzielnie.

Pojemnik, pokrywa, oddzielacz wstępny, stopa oddzielacza wstępnego:
PE-LD (polietylen)

Adapter przyłączeniowy:
POM (polioksymetylen/poliacetal)

Zawór kulowy:
mosiądz, niklowany

Rurka olejowa:
PP (polipropylen)

Утилизация

Отслуживший ÖWAMAT® утилизируется в разобранном виде по составу его отдельных частей.

Емкость, крышка, предварительный отделитель, основание предварительного отделителя:
PE-LD (полиэтилен)

Соединительный переходник:
POM (полиметиленоксид/полиформальдегид)

Шаровой клапан:
латунь, никелированная

Масляная труба:
PP (полипропилен)

Lieferbare Ersatzteile **Dodávané náhradní díly** **Dostępne części zamienne** **Поставляемые запасные части**		**Bestellnummer** **Objednací číslo** **Nr katal.** **Номер для заказа**
OEKOSORB®-Austauschfilter-Set Sada výměnného filtru OEKOSORB® Zestaw filtra wymiennego OEKOSORB® Комплект сменного фильтра OEKOSORB®	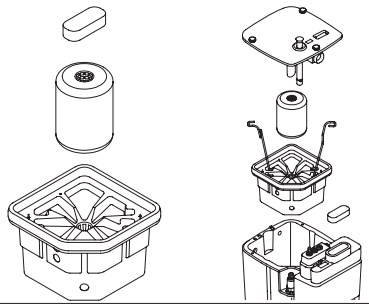	ÖWAMAT® 12: 4010711 ÖWAMAT® 14: 4010712 ÖWAMAT® 15: 4010713 ÖWAMAT® 16: 4010714
Alarm Sensor Niveaumelder Senzor alarmu hlídače hladiny Czujnik poziomu z alarmem Датчик сигнала тревоги сигнализатора уровня	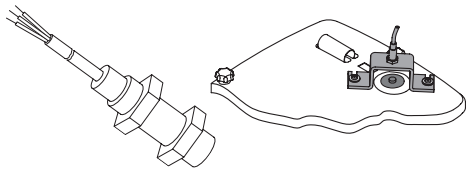	ÖWAMAT® 12 - 16: 4013908
HP-Entlastungskammer HP-odlehčovací komora Komora redukcji ciśnienia HP-камера сброса давления max. 40 bar	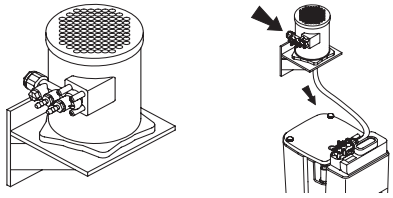	ÖWAMAT® 12 - 16: 2801292
Kondensatverteiler Dělič kondenzátu Rozdzielacz kondensatu Распределитель конденсата max. 16 bar	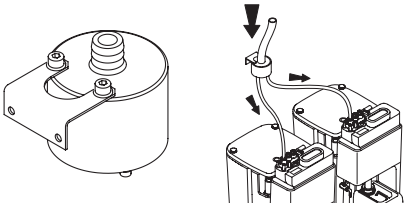	ÖWAMAT® 12 - 16: 4003988
Auffangwanne Záchytná vana Wanienka zbiorcza Улавливающая ванна	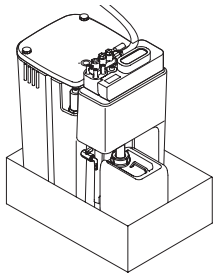	ÖWAMAT® 12: 4007066 ÖWAMAT® 14: 4010771 ÖWAMAT® 15: 4007067 ÖWAMAT® 16: 4010772
Heizung Vyhřívání Grzałka Обогрев	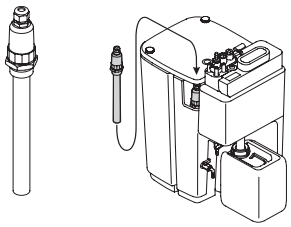	ÖWAMAT® 12: 4001748 ÖWAMAT® 14/15: 4001750 ÖWAMAT® 16: 4001752
OEKOSORB®-Hebezeug zdvihací zařízení OEKOSORB® OEKOSORB®- urządzenie podnośnikowe Механизм для подъема OEKOSORB®	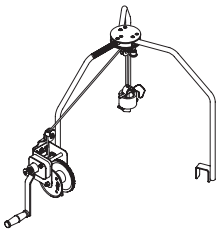	ÖWAMAT 15 / 16: 4021507
Dichtungssatz Sada těsnění Zestaw uszczelek Набор уплотнений		ÖWAMAT® 12/14: 4022580 ÖWAMAT® 15/16: 4022581

BEKO TECHNOLOGIES GMBH
41468 Neuss, GERMANY
Tel: +49 2131 988-0
www.beko-technologies.de

Herstellererklärung

Wir erklären hiermit, dass die nachfolgend bezeichneten Produkte den Anforderungen der einschlägigen Richtlinien und technischen Normen entsprechen. Diese Erklärung bezieht sich nur auf die Produkte in dem Zustand, in dem sie von uns in Verkehr gebracht wurden. Nicht vom Hersteller angebrachte Teile und/oder nachträglich vorgenommene Eingriffe bleiben unberücksichtigt.

Wir erklären hiermit, dass die nachfolgend bezeichneten Produkte, in der von uns gelieferten Ausführung den allgemein anerkannten Regeln der Technik entsprechen. Die Produkte erfüllen die Anforderungen der bauaufsichtlichen Zulassung vom Deutschen Institut für Bautechnik.

Produktbezeichnung:	Öl-Wasser-Trenner
Typbezeichnung:	ÖWAMAT 10 / 11
	ÖWAMAT 12 / 14 / 15 / 16 ohne Vorabscheider
	ÖWAMAT 12 / 14 / 15 / 16 mit Vorabscheider
Zeichnungsnummer:	S_002_371 ; S_002_310
	S_002_254 ; S_002_365 ; S_002_367 ; S_002_369
	S_002_255 ; S_002_366 ; S_002_368 ; S_002_370
Zulassungsnummer:	Z – 83.5. – 9
Zulassungsstelle:	Deutsches Institut für Bautechnik Kolonnenstrasse 30L D-10829 Berlin

Die Produktion erfolgt im Fachbetrieb gemäß WHG (ehemals § 19 l WHG).

Die gemäß den Zulassungsbestimmungen durchzuführende werkseigene Produktionskontrolle, wird durch unser nach ISO 9001 zertifiziertes Qualitätsmanagement-System sichergestellt.

Neuss, 17.12.2012

BEKO TECHNOLOGIES GMBH

i.V. Christian Riedel
Leiter Qualitätsmanagement

BEKO TECHNOLOGIES GMBH
41468 Neuss, GERMANY
Phone: +49 2131 988-0
www.beko-technologies.de

Manufacturer Declaration

We herewith declare that the products named below conform to the applicable directives and technical standards. This declaration applies exclusively to the products as delivered. It does not cover components added at a later stage or modifications made after delivery.

We herewith declare that the products named below and as delivered by us conform to the applicable directives and technical standards. The products meet the requirements of the building inspectorate approval of the German Institute for Structural Engineering DIBt.

Product designation:	Oil/water separator
Type designation:	ÖWAMAT 10 / 11
	ÖWAMAT 12 / 14 / 15 / 16 without preliminary separator
	ÖWAMAT 12 / 14 / 15 / 16 with preliminary separator
Drawing numbers:	S_002_371 ; S_002_310
	S_002_254 ; S_002_365 ; S_002_367 ; S_002_369
	S_002_255 ; S_002_366 ; S_002_368 ; S_002_370
Approval number:	Z – 83.5. – 9
Approval body:	Deutsches Institut für Bautechnik DIBt Kolonnenstrasse 30L D-10829 Berlin

The products are manufactured at a factory certified according to the German Water Resources Act WHG (formerly § 19 l WHG).

The internal production control required for the above approvals is ensured by our quality management system certified according to ISO 9001.

Neuss, 17/12/2012

BEKO TECHNOLOGIES GMBH

ppa Christian Riedel
Head of Quality Management

Headquarter

Deutschland / Germany
BEKO TECHNOLOGIES GMBH
Im Taubental 7
D-41468 Neuss
Tel. +49 2131 988 0
beko@beko-technologies.com

中华人民共和国 **/ China**
BEKO TECHNOLOGIES (Shanghai) Co. Ltd.
Rm. 606 Tomson Commercial Building
710 Dongfang Rd.
Pudong Shanghai China
P.C. 200122
Tel. +86 21 508 158 85
info.cn@beko-technologies.cn

France
BEKO TECHNOLOGIES S.à.r.l.
Zone Industrielle
1 rue des Frères Rémy
F- 57200 Sarreguemines
Tél. +33 387 283 800
info@beko-technologies.fr

India
BEKO COMPRESSED AIR TECHNOLOGIES Pvt. Ltd.
Plot No.43/1, CIEEP, Gandhi Nagar,
Balanagar, Hyderabad
500 037, INDIA
Tel. +91 40 23080275
eric.purushotham@bekoindia.com

Italia / Italy
BEKO TECHNOLOGIES S.r.l
Via Peano 86/88
I - 10040 Leinì (TO)
Tel. +39 011 4500 576
info.it@beko-technologies.com

日本 **/ Japan**
BEKO TECHNOLOGIES K.K
KEIHIN THINK 8 Floor
1-1 Minamiwatarida-machi
Kawasaki-ku, Kawasaki-shi
JP-210-0855
Tel. +81 44 328 76 01
info@beko-technologies.jp

Benelux
BEKO TECHNOLOGIES B.V.
Veenen 12
NL - 4703 RB Roosendaal
Tel. +31 165 320 300
benelux@beko-technologies.com

Polska / Poland
BEKO TECHNOLOGIES Sp. z o.o.
ul. Chłapowskiego 47
PL-02-787 Warszawa
Tel. +48 22 855 30 95
info.pl@beko-technologies.pl

Scandinavia
www.beko-technologies.com

España / Spain
BEKO Tecnológica España S.L.
Torruella i Urpina 37-42, nave 6
E-08758 Cervelló
Tel. +34 93 632 76 68
info.es@beko-technologies.es

South East Asia
BEKO TECHNOLOGIES S.E.Asia (Thailand) Ltd.
75/323 Romklao Road
Sansab, Minburi
Bangkok 10510 - Thailand
Tel. +66 2-918-2477
info.th@beko-technologies.com

臺灣 **/ Taiwan**
BEKO TECHNOLOGIES Co.,Ltd
16F.-5, No.79, Sec.1,
Xintai 5th Rd., Xizhi Dist.,
New Taipei City 221,
Taiwan (R.O.C.)
Tel. +886 2 8698 3998
info.tw@beko-technologies.tw

Česká Republika / Czech Republic
BEKO TECHNOLOGIES s.r.o.
Na Pankraci 1062/58
CZ - 140 00 Praha 4
Tel. +420 24 14 14 717
info@beko-technologies.cz

United Kingdom
BEKO TECHNOLOGIES LTD.
2 & 3 West Court
Buntsford Park Road
Bromsgrove
GB-Worcestershire B60 3DX
Tel. +44 1527 575 778
info@beko-technologies.co.uk

USA
BEKO TECHNOLOGIES CORP.
900 Great SW Parkway
US - Atlanta, GA 30336
Tel. +1 404 924-6900
beko@bekousa.com

Originalanleitung in Deutsch. Technische Änderungen und Irrtümer vorbehalten.
Překlad originálního návodu. Originální návod v německém jazyce. Vyhrazujeme si právo na změny technických údajů a opravy chyb.
Tłumaczenie oryginalnej instrukcji obsługi. Oryginalna instrukcja obsługi jest po niemiecku. Zmiany techniczne oraz błędy zastrzeżone.
Перевод оригинальной инструкции по эксплуатации. Оригинальная инструкция составлена на немецком языке.
Мы оставляем за собой право на технические изменения и разрешение недоразумений.
oewamat_12_14_15_16_manual_de_cs_pl_ru_02-075_v02